数量計算書

国補　城山公園噴水広場整備工事

材 料　数 量 調 書

平 面 数 量 算 出 書

工 種	種別	名 称	形状・寸法	算 式			数量	単位	項 目
基盤整備									
敷地造成工									
土工			別紙土坪計算書						
		掘削		3793.1	=	3,793.10	3,800	m3	3790
		盛立		1337.6	=	1,337.60	1,300	m3	1330
		運搬		3793.1-1337.6/0.9	=	2,306.88	2,300	m3	2300
		残土処分	(敷地造成＋擁壁)	(3793.1+18.8)-1337.6/0.9	=	2,325.68	2,300	m3	2300
植栽基盤工									
表土盛土工									
		客土-1	芝生用耐圧基盤土壌 t200	(39.07+112.14+229.14+248.88+36.01+5.68+28.31)/0.2	=	3,496.2	3,500	m2	
		客土-1	根茎誘導透水ｼｰﾄ t0.16	195.34+567.10+1145.72+1244.40+180.05+28.40+141.54	=	3,502.55	3,500	m2	
		客土-2	芝生用耐圧基盤土壌 t200	(49.36+48.75)/0.2	=	490.55	490	m2	
		客土-3	山砂 t150	43.23+3.38	=	46.61	50	m3	
		客土-4	山砂 t1000	51.91+55.86+64.14+58.74+52.42+45.24	=	328.31	330	m3	ｶﾂﾗ･ｱｷﾆﾚ範囲
擁壁工									
小型擁壁工									
		擁壁-1	H=100～700ｺﾝｸﾘｰﾄ打ち放し、化粧型枠	2.639+6.042+4.754+2.456	=	15.89	16	m	
		擁壁-2	H=0～2379ｺﾝｸﾘｰﾄ打ち放し、化粧型枠	5.297	=	5.30	5	m	
		擁壁-3	H=0～2463ｺﾝｸﾘｰﾄ打ち放し、化粧型枠	4.82	=	4.82	5	m	
		残土処分(敷地造成工)		16*0.3+5*1.3+5*1.5	=	18.80			
植栽									
植栽工									
高木植栽									
		シラカシ	3.0-0.15-0.8	6	=	6.00	6	本	二脚鳥居(添柱付)
		カツラ	5.0-0.3-2.0	25	=	25.00	25	本	三脚鳥居
		ヤマボウシ	3.0-0.15-1.5	4	=	4.00	4	本	二脚鳥居(添柱付)
		ヤマボウシ(株立ち)	3.0-0.15	3	=	3.00	3	本	二脚鳥居(添柱付)
		イタヤカエデ	2.5	4	=	4.00	4	本	二脚鳥居(添柱付)
		オオバボダイジュ	5.0-0.3	3	=	3.00	3	本	三脚鳥居
		アカシデ	3.5-0.15-1.2	6	=	6.00	6	本	二脚鳥居(添柱付)
		オオヤマザクラ	4.0-0.21-1.2	10	=	10.00	10	本	二脚鳥居(添柱付)
		ヤマザクラ	3.0-0.12-0.8	12	=	12.00	12	本	二脚鳥居(添柱付)
		ケヤキ	5.0-0.25-2.0	3	=	3.00	3	本	三脚鳥居
		ハウチワカエデ	2.0-	2	=	2.00	2	本	二脚鳥居(添柱付)
		コナラ	3.5-0.15-1.2	2	=	2.00	2	本	二脚鳥居(添柱付)
		コナラ(株立ち)	3.0-0.15	2	=	2.00	2	本	二脚鳥居(添柱付)
		ミズキ	3.0-	2	=	2.00	2	本	二脚鳥居(添柱付)
		アキニレ	5.0-0.3-2.0	8	=	8.00	8	本	三脚鳥居
		ヒメシャラ(株立ち)	3.0-	3	=	3.00	3	本	三脚鳥居
		マルチング敷均し			=	3.00	3	m3	
低木植栽									
		ツリバナ	0.8-	2	=	2.00	2	本	
		ガマズミ	1.0-	2	=	2.00	2	本	添柱木
		リュウキュウツツジ	0.5-0.4	105+60	=	165.00	165.0	本	
		ビョウヤナギ	0.5-0.4	485	=	485.00	485.0	本	
		ヤマブキ	0.5-3芽立	160+50+55	=	265.00	265.0	本	
		ドウダンツツジ	0.5-0.25	85+40+55	=	180.00	180.0	本	

平 面 数 量 算 出 書

工 種	種別	名 称	形状・寸法	算 式			数量	単位	項 目
		マルチング敷均し			=	5.00	5	m3	
	地被類植栽								
		オカメザサ	3芽立ち12pot	160+120	=	280.00	280	鉢	
		ビンカミノール	3芽立ち9pot	1080+360+340+800	=	2,580.00	2,580	鉢	
		ヤブラン	3芽立ち10.5pot	1820+110	=	1,930.00	1,930	鉢	
		ツワブキ	3芽立ち10.5pot	2310+980+1250+1100	=	5,640.00	5,640	鉢	
		フッキソウ	3芽立ち9.0pot	60	=	60.00	60	鉢	
		コトネアスター	L=0.3 10.5pot	1070	=	1,070.00	1,070	鉢	
		マルチング敷均し			=	18.00	18	m3	
		ハリシバ-1	ひめの	756.1+1145.7+140.7	=	2,042.50	2,040	m2	
		ハリシバ-2	ノシバ	180+1240.9	=	1,420.90	1,420	m2	
		ハリシバ-3	ノシバ	189.8-0.50^2*3.14*8-0.8^2+22.5	=	182.88	183	m2	
		緑化吹付工	フラワーシステム工法 厚層基盤材吹付	108.8+79.5	=	188.30	190	m2	
		植生工	種子散布工	501.6-15*0.5^2*3.14-0.22^2*3.14*8-1.5^2-1.0^2*3.0-0.30^2*3.14*3	=	482.51	480	m2	
	樹木養生工(根上がり防止)								
		防根忌避材	W250、t=4mm以上	18.84+9.42+11.68+6.75+9.06+10.07+7.01+28.79	=	101.62	102	m	
		根系誘導耐圧基盤	ﾊﾟﾜｰﾐｯｸｽ同等以上 t200	(18.85+42.23+13.92+8.17+11.10+10.51+7.70+51.56)/0.2	=	820.20	820	m2	
施設整備									
雨水排水設備工									
	側溝工								
		ｽﾘｯﾄ側溝240-1	U300A型側溝、片寄型ﾊﾞｳﾝﾀﾞﾘｰ側溝蓋	2.03+3.48+3.15+1.80	=	10.46	11	m	W=400
		ｽﾘｯﾄ側溝300-1	U300B型側溝、片寄型ﾊﾞｳﾝﾀﾞﾘｰ側溝蓋	4.72+21.42+9.21+25.31+26.32+3.42	=	90.40	90	m	W=400
		ｽﾘｯﾄ側溝360-1	U300C型側溝、片寄型ﾊﾞｳﾝﾀﾞﾘｰ側溝蓋	11.9+2.45+20.19+22.99	=	57.53	58	m	W=400
		ｽﾘｯﾄ側溝360-2(片側浸透)	U300C型透水側溝、片寄型ﾊﾞｳﾝﾀﾞﾘｰ側溝蓋	6.13	=	6.13	6	m	W=400
		砂利蓋側溝240-2(片側浸透)	U300A型透水側溝、砂利のせ蓋、ｽﾁｰﾙｴｯｼﾞ	24.17	=	24.17	24	m	W=400
		砂利蓋側溝300-2(片側浸透)	U300B型透水側溝、砂利のせ蓋、ｽﾁｰﾙｴｯｼﾞ	42.03	=	42.03	42	m	W=400
		砂利蓋側溝360-2(片側浸透)	U300C型透水側溝、砂利のせ蓋、ｽﾁｰﾙｴｯｼﾞ	16.15+16.54	=	32.69	33	m	W=400
		皿型側溝240-2(片側浸透)	U300A型透水側溝、擬石皿形蓋、ｽﾁｰﾙｴｯｼﾞ	29.1+21.72	=	50.82	51	m	W=400
		皿型側溝300-2(片側浸透)	U300B型透水側溝、擬石皿形蓋、ｽﾁｰﾙｴｯｼﾞ	3.00+10.35+34.45	=	47.80	48	m	W=400
		皿型側溝360-2(片側浸透)	U300C型透水側溝、擬石皿形蓋、ｽﾁｰﾙｴｯｼﾞ	33.26+24.85+36.19	=	94.30	94	m	W=400
		擬石皿形蓋端部		1+1	=	2.00	2	ヶ所	
		擬石皿形蓋ｺｰﾅｰ		5	=	5.00	5	ヶ所	
		砂利敷	砂利敷t100	7.94+0.17+0.79	=	8.90	9	m2	
	管渠工								
		砂利敷透水管-2	透水管、400*500単粒土砕石、透水ｼｰﾄ巻	31.32+29.97+27.63+26.84	=	115.76	116	m	W=200
		砂利敷透水管-3	透水管、400*400単粒土砕石、透水ｼｰﾄ巻	6.42	=	6.42	6	m	W=200
		ﾄﾚﾝﾁ	透水管、600*600単粒土砕石、透水ｼｰﾄ巻	10.15+5.72	=	15.87	16	m	
		台付き管φ250	台付き管φ250	5.79	=	5.79	6	m	
		VU150		3.54+2.53	=	6.07	6	m	
		VU200		16.42+2.74+1.87	=	21.03	21	m	
		VU250		4.12+5.46+3.28	=	12.86	13	m	
		VU300		14.56+1.57+1.74+4.34	=	22.21	22	m	
		VU400		1.53+1.34	=	2.87	3	m	
	桝工								
		ｽﾘｯﾄ蓋CD桝300	CD桝□300*300-2段、鋳鉄製ﾊﾞｳﾝﾀﾞﾘｰ桝300用	1+1+1	=	3.00	3	基	
		ｽﾘｯﾄ蓋CD桝300L	CD桝□300*300-2段、鋳鉄製ﾊﾞｳﾝﾀﾞﾘｰ桝300用	1	=	1.00	1	基	ｽﾘｯﾄL字
		ｽﾘｯﾄ蓋CD桝450	CD桝□450*300-2段、鋳鉄製ﾊﾞｳﾝﾀﾞﾘｰ桝450用	1+1+1+1	=	4.00	4	基	
		ｽﾘｯﾄ蓋CD桝450L	CD桝□450*300-2段、鋳鉄製ﾊﾞｳﾝﾀﾞﾘｰ桝450用	1	=	1.00	1	基	ｽﾘｯﾄL字

平 面 数 量 算 出 書

工 種	種別	名 称	形状・寸法	算 式			数量	単位	項 目
		砂利蓋CD桝300	CD桝□300*300-2段、砂利ﾎﾞｯｸｽｸﾞﾚｰﾁﾝｸﾞ300用	1	=	1.00	1	基	
		砂利蓋CD桝450	CD桝□450*300-2段、砂利ﾎﾞｯｸｽｸﾞﾚｰﾁﾝｸﾞ450用	1+1+1+1+1	=	5.00	5	基	
		皿型側溝桝	皿ﾌﾞﾛｯｸ用既成桝、皿ﾌﾞﾛｯｸ	7+3	=	10.00	10	基	
		集水桝-1	現場打ち、ｸﾞﾚｰﾁﾝｸﾞt6-14、透水シート	1+1	=	2.00	2	基	
		集水桝-2	現場打ち、ｸﾞﾚｰﾁﾝｸﾞt6-14、透水シート	1	=	1.00	1	基	
		集水桝-3-1	現場打ち、ｸﾞﾚｰﾁﾝｸﾞt6-14、透水シート	1	=	1.00	1	基	
		集水桝-3-2	現場打ち、ｸﾞﾚｰﾁﾝｸﾞt6-14	1	=	1.00	1	基	透水シート無し
		ｵｰﾊﾞｰﾌﾛｰ桝	CD桝□450*300-2段、ﾊﾟﾜｰﾐｯｸｽ同等充填	1+1	=	2.00	2	基	
		流入人孔	1号人孔	1	=	1.00	1	基	
		残土処分			=	120.00	120	m3	
	調整池工								
		空隙貯留層	雨水・根茎誘導耐圧基盤材 t=200mm（平均）	(39.07+13.12+52.66+33.27+7.91+11.76+24.92+21.57+1.90+5.23+11.30+11.73+7.23+19.37+14.31+11.78+8.97+6.98+6.21+5.44+5.67+9.57+4.39+9.21+7.99+17.15+98.24+75.91+29.08+10.93+24.77+30.41+2	=	3,307	3,310	m2	
		板状排水材	W1000、t=30mm	11.74+28.63+10.90+15.40+16.48+12.90+15.68+11.04+13.44+13.64+11.20+8.82+7.42+5.54+4.30+8.62+6.74+5.44+11.38+7.92+47.22+29.48+17.66+17.62+11.34+12.48+3.09	=	366.12	366	m2	
		電動弁筐	3号人孔 鋳鉄製マンホール親子蓋		=	1.00	1	基	
		管理人孔-1	1号人孔 H=2158 鋳鉄製マンホール蓋		=	1.00	1	基	
		管理人孔-2	1号人孔 H=2557 鋳鉄製マンホール蓋		=	1.00	1	基	
		管路土工			=	1.00	1	式	
		放流管Vuφ250	Vuφ250	4.80+4.24+8.125+33.75+33.75	=	84.67	84.7	m	内訳書 別紙
		ｵｰﾊﾞｰﾌﾛｰ管	Vuφ250	15.57	=	15.57	16	m	
園路広場工整備工									
	舗装工								
		広場舗装-1B	小舗石舗装：管理車対応	148.23+51.08+88.57-0.045^2*3.14*15.0	=	287.8	288	m2	
		広場舗装-2B	石張舗装	28.53+18.36	=	46.9	47	m2	
		広場舗装-3	洗い出しｺﾝｸﾘｰﾄ舗装：管理車対応	77.0+1054.45	=	1,131.5	1,130	m2	
		広場舗装-5A	緑化ﾌﾞﾛｯｸ芝目地	80.62+40.11	=	120.7	121	m2	
		広場舗装-5B	緑化ﾌﾞﾛｯｸ	29.22+14.84	=	44.1	44	m2	
		園路舗装-1A	透水性ｺﾝｸﾘｰﾄ舗装：管理車対応	312.46+60.38+56.58-0.045^2*3.14*2.0	=	429.4	429	m2	
		園路舗装-1B	透水性ｺﾝｸﾘｰﾄ舗装	163.17+17.70+18.02+456.89+37.47+102.39+62.08-0.045^2*3.14*2.0-0.25*(6.0+6.0)	=	854.7	855	m2	
		園路舗装-2	石張舗装：管理車対応	151.1	=	151.1	151	m2	
	園路縁石工								
		ｴｯｼﾞ-1	ｽﾁｰﾙｴｯｼﾞ同等以上	11.39+3.12*4+3.00*3+4.93+3.89+4.09+46.63+37.10	=	129.5	130	m	
		ｴｯｼﾞ-2	ﾗﾝﾄﾞｽｹｰﾌﾟｴｯｼﾞ同等以上	39.52+44.48+11.24+17.80+18.92	=	132.0	132	m	
		縁石	切石（現場発生材流用）	62.03+2.00+35.76+7.86+7.61+9.63+8.02+8.54	=	141.5	142	m	
修景施設整備工									
	水景舗装工								
		水景縁石	御影石200*100*600R加工表面：ﾋﾞｼｬﾝ仕上げ	68.17	=	68.17	68	m	
		水景舗装-1-1	御影石100*100内外t35 ｸﾞﾚｰ 表面：ﾋﾞｼｬﾝ仕上げ	10.75^2*3.14-7.62^2*3.14	=	180.54	181	m2	
		水景舗装-1-2	御影石240*300～380内外t35 ｸﾛ 表面：ﾋﾞｼｬﾝ仕上げ	6.98^2*3.14-5.37^2*3.14	=	62.43	62	m2	
		水景舗装-1-3（全体）	御影石190*110～360内外t35 ｸﾛ 表面：ﾋﾞｼｬﾝ仕上げ	(4.83^2*3.14-4.17^2*3.14)+(2.83*4.0)+(2.43^2*3.14-1.77^2*3.14)+(1.23^2*3.14-1.00*1.00)	=	42.43	42	m2	-①18.7 -②11.3-③8.7 -④3.8
		水景舗装-1-3-①		(4.83^2*3.14-4.17^2*3.14)	=	18.65	19	m2	
		水景舗装-1-3-②		(2.83*4.0)	=	11.32	11	m2	
		水景舗装-1-3-③		(2.43^2*3.14-1.77^2*3.14)	=	8.70	9	m2	
		水景舗装-1-3-④		(1.23^2*3.14-1.00*1.00)	=	3.75	4	m2	
		水景舗装-2-1	ﾋﾟｯﾄ躯体部：水景舗装-2の割り付けにあわせる	3.34+3.09+2.35+2.14+1.82+3.61+1.08+0.76+0.56+0.36	=	19.11	19	m2	

平 面 数 量 算 出 書

工 種	種別	名 称	形状・寸法	算 式			数量	単位	項 目
		水景舗装-3-1	御影石400*410内外t20 ｸﾛ 表面:ﾋﾞｼｬﾝ仕上げ	19.91	＝	19.91	20	m2	噴霧噴水ﾋﾟｯﾄ蓋埋込
		水景舗装-3-2	御影石320*290内外t20 ｸﾛ 表面:ﾋﾞｼｬﾝ仕上げ	10.7	＝	10.70	11	m2	大外噴水ﾋﾟｯﾄ蓋埋込
		水景舗装-3-3(全体)	御影石 表面:ﾋﾞｼｬﾝ仕上げ		＝	17.00	17	m2	
		水景舗装-3-3	御影石320*290内外t20 ｸﾛ 表面:ﾋﾞｼｬﾝ仕上げ	8.18	＝	8.18	8	m2	大外噴水ﾋﾟｯﾄ蓋埋込
		水景舗装-3-3	御影石320*280内外t20 ｸﾛ 表面:ﾋﾞｼｬﾝ仕上げ	5.67	＝	5.67	6	m2	中側噴水ﾋﾟｯﾄ蓋埋込
		水景舗装-3-3	御影石320*270内外t20 ｸﾛ 表面:ﾋﾞｼｬﾝ仕上げ	3.15	＝	3.15	3	m2	内側噴水ﾋﾟｯﾄ蓋埋込
		水景舗装-3-4	御影石方形張りt20 ｸﾛ 表面:ﾋﾞｼｬﾝ仕上げ	0.54	＝	0.54	1	m2	中央噴水ﾋﾟｯﾄ蓋埋込
		水景舗装-3-5	水景舗装-1の割り付けにあわせる	1.5	＝	1.50	2	m2	戻釜場
	噴水ピット工								
		貯水槽	二次製品3500*6400*2380		＝	1.00	1	基	
		機械室	二次製品3500*6400*2380		＝	1.00	1	基	
		VU100	ｵｰﾊﾞｰﾌﾛｰ	20.8	＝	20.80	21	m	同一掘り山
		VP50	排水管	20.8	＝	20.80	21	m	〃
仮設工									
	仮設工								
		交通誘導員					53.0	人	

擁壁-1　　10.0　m　当たり数量計算書

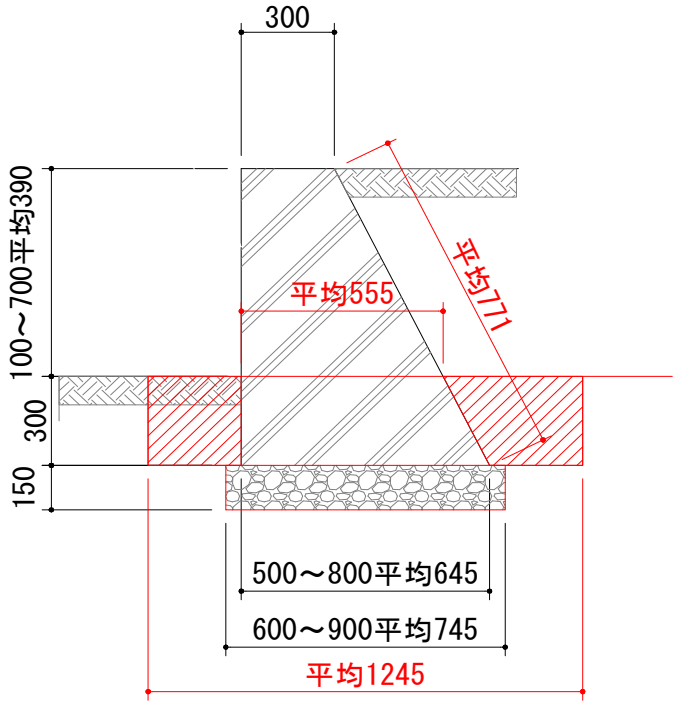

名　称	規　格	計　算　式	小 計	数　量	単位
床掘		(0.745*0.15+1.245*0.30)*10	4.85	5	m3
埋戻し		4.85-2.92	1.93	2	m3
残土処理		(0.745*0.15+(0.645+0.555)/2*0.30)*10	2.92	3	m3
基面整正		0.745*10	7.45	7	m2
砕石基礎	RC40-0　t150	0.745*10	7.450	7	m2
型枠		(0.69+0.771)*10	14.61	15	m2
コンクリート	18-8-40BB	(0.3*0.645)*0.5*(0.39+0.30)*10	3.25	3	m3
化粧型枠		(0.39+0.30)*10	6.90	7	m2

擁壁-2　　10.0　m　当たり数量計算書

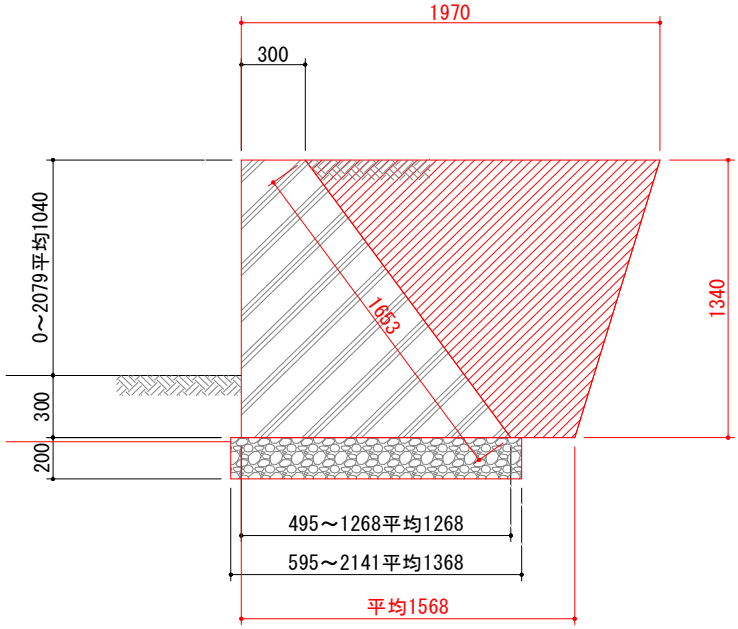

名　称	規　格	計　算　式	小 計	数　量	単位
床掘		(1.368*0.20+(1.568+1.97)/2*1.34)*10	26.44	26	m3
埋戻し		26.44-13.24	13.20	13	m3
残土処理		(1.368*0.20+(1.268+0.3)/2*1.34)*10	13.24	13	m3
基面整正		1.368*10	13.680	14	m2
砕石基礎	RC40-0　t200	1.368*10	13.680	14	m2
型枠		(1.34+1.653)*10	29.930	30	m2
コンクリート	18-8-40BB	(1.268+0.30)/2*1.34*10	10.506	11	m3
化粧型枠		(1.04+0.30)*10	13.400	13	m2

擁壁-3　　10.0　m　当たり数量計算書

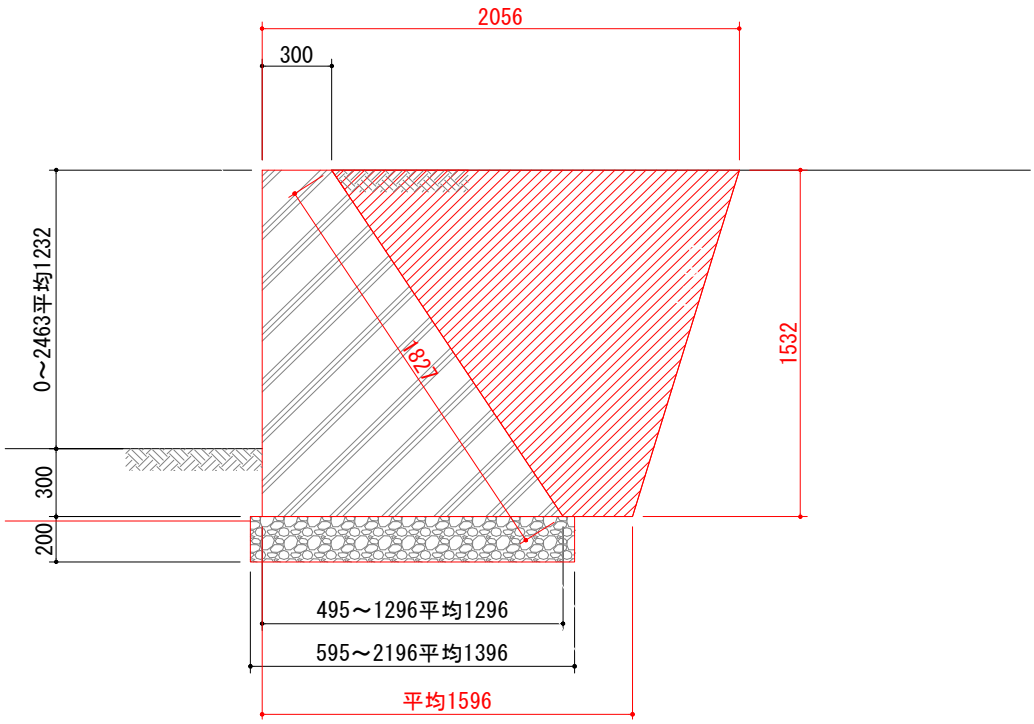

名　称	規　格	計　算　式	小 計	数　量	単位
床掘		(1.396*0.20+(1.596+2.056)/2*1.532)*10	30.77	31	m3
埋戻し		30.77-15.02	15.75	16	m3
残土処理		(1.396*0.20+(1.296+0.3)/2*1.532)*10	15.02	15	m3
基面整正		1.396*10	13.96	14	m2
砕石基礎	RC40-0　t200	1.396*10	13.96	14	m2
型枠		(1.532+1.827)*10	33.59	34	m2
コンクリート	18-8-40BB	(1.296+0.30)/2*1.532*10	12.23	12	m3
化粧型枠		(1.232+0.30)*10	15.32	15	m2

スリット側溝240-1　　10.0　m　当たり数量計算書

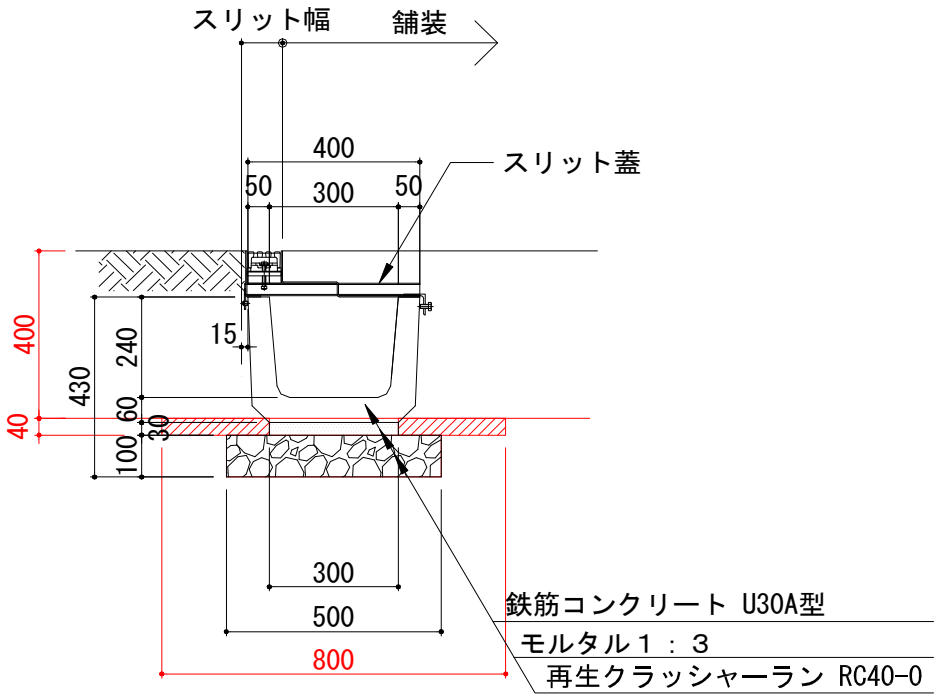

名　称	規　格	計　算　式	小 計	数　量	単位
床掘		(0.50*0.10+0.80*0.04)*10	0.82	1	m3
埋戻し		0.2	0.20	0.2	m3
残土処理		(0.82-(0.2/0.9))	0.60	1	m3
基面整正		0.50*10	5.0	5	m2
砕石基礎	RC40-0　t100	0.50*10	5.0	5	m2
モルタル	1：3	0.30*0.03*10	0.09	0.09	m3
鉄筋コンクリートU型	30A	10	10.0	10	m
スリット蓋		10	10.0	10	m

スリット側溝300-1　　10.0　m　当たり数量計算書

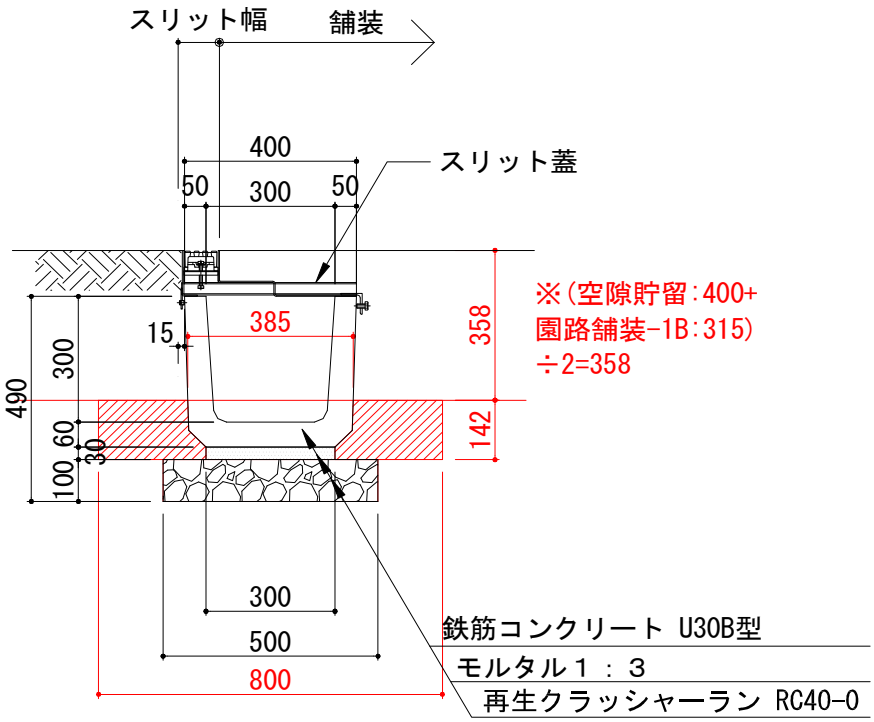

名　称	規　格	計　算　式	小 計	数　量	単位
床掘		(0.50*0.10+0.80*0.142)*10	1.63	2	m3
埋戻し		0.65	0.65	1	m3
残土処理		(1.63-(0.65/0.9))	0.91	1	m3
基面整正		0.50*10	5.0	5	m2
砕石基礎	RC40-0　t100	0.50*10	5.0	5	m2
モルタル	1：3	0.30*0.03*10	0.09	0.09	m3
鉄筋コンクリートU型	30B	10	10.0	10	m
スリット蓋		10	10.0	10	m

スリット側溝360-1　　10.0　m　当たり数量計算書

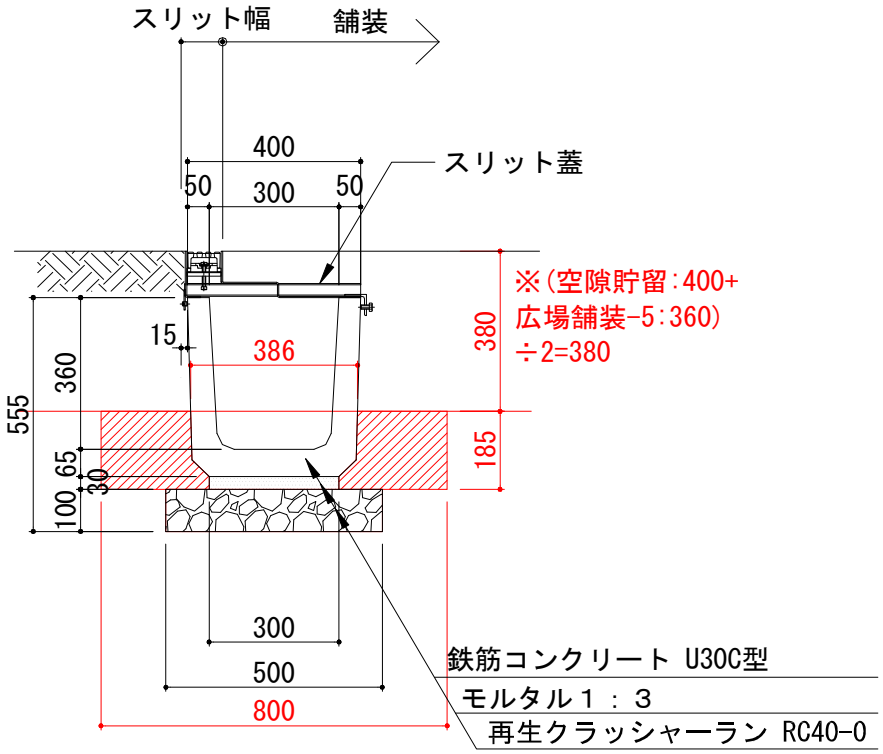

名　称	規　格	計　算　式	小 計	数　量	単位
床掘		(0.50*0.10+0.80*0.185)*10	1.98	2	m3
埋戻し		(0.85*0.185)-(0.386+0.3)*0.185)/2*10	0.85	1	m3
残土処理		(1.98-(0.85/0.9)	1.04	1	m3
基面整正		0.50*10	5.0	5	m2
砕石基礎	RC40-0　t100	0.50*10	5.0	5	m2
モルタル	1：3	0.30*0.03*10	0.09	0.09	m3
鉄筋コンクリートU型	30C	10	10.0	10	m
スリット蓋		10	10.0	10	m

スリット側溝360-2(片側透水)　10.0　m　当たり数量計算書

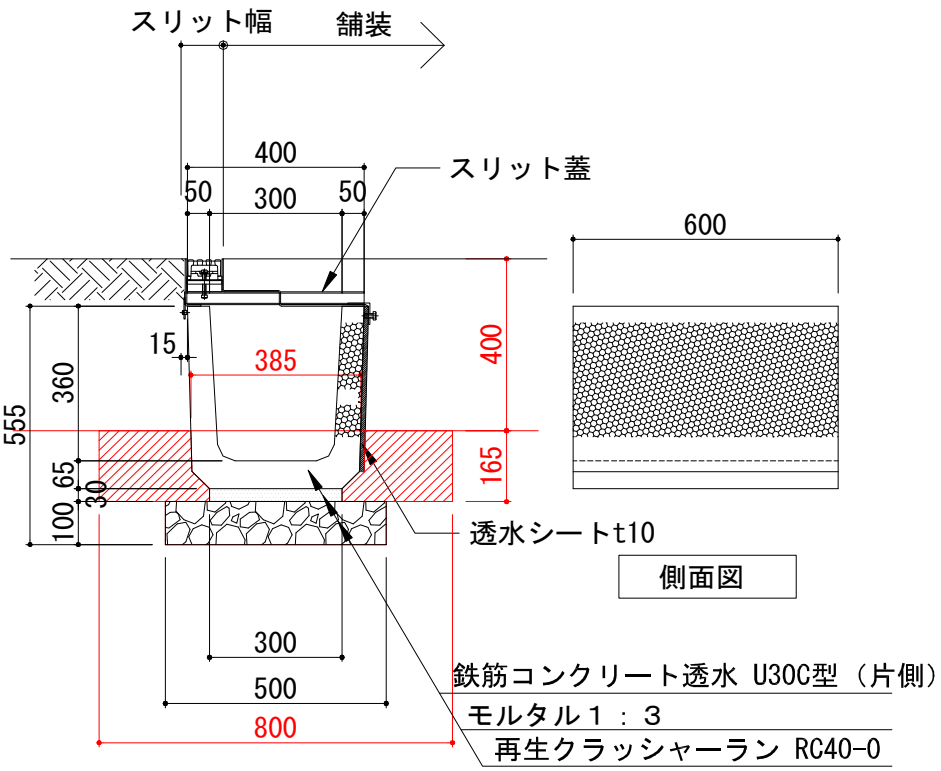

名　称	規　格	計　算　式	小 計	数　量	単位
床掘		(0.50*0.10+0.80*0.165)*10	1.82	2	m3
埋戻し		(0.85*0.165)-(0.3+0.385)*0.165)/2*10	0.75	1	m3
残土処理		(1.82-(0.75/0.9)	0.99	1	m3
基面整正		0.50*10	5.0	5	m2
砕石基礎	RC40-0　t100	0.50*10	5.0	5	m2
モルタル	1：3	0.30*0.03*10	0.09	0.09	m3
鉄筋コンクリートU型	30C 片側透水	10	10.0	10	m
スリット蓋		10	10.0	10	m
透水シート	吸出し防止材	0.36*10	3.6	4	m2

砂利蓋側溝240-2(片側透水)　　10.0　m　　当たり数量計算書

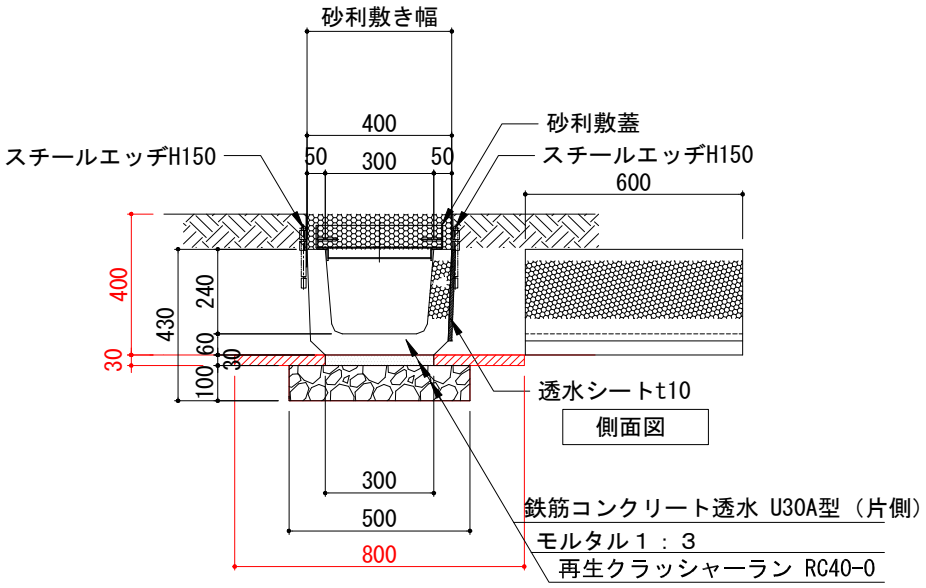

名　称	規　格	計　算　式	小 計	数　量	単位
床掘		(0.50*0.10+0.80*0.03)*10	0.740	1	m3
埋戻し		0.15	0.150	0.2	m3
残土処理		(0.74-(0.15/0.9)	0.574	1	m3
基面整正		0.50*10	5.0	5	m2
砕石基礎	RC40-0　t100	0.50*10	5.0	5	m2
モルタル	1：3	0.30*0.03*10	0.09	0.09	m3
鉄筋コンクリートU型	30A 片側透水	10	10.0	10	m
砂利敷蓋		10	10.0	10	m
スチールエッジ	H150	20	20.0	20	m
砂利敷	t100	0.40*10	4.0	4	m2
透水シート	吸出し防止材	0.24*10	2.4	2	m2

砂利蓋側溝300-2(片側透水)　　10.0　m　当たり数量計算書

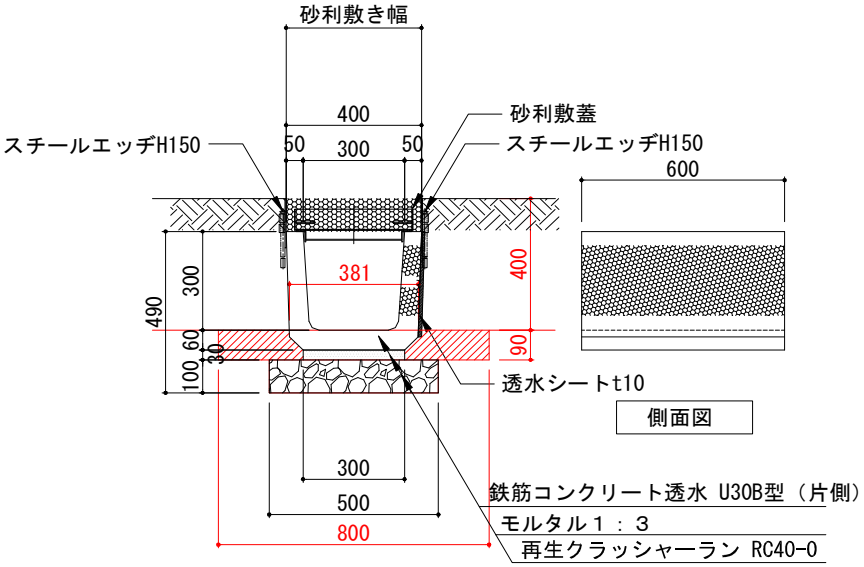

名　称	規　格	計　算　式	小 計	数　量	単位
床掘		(0.50*0.10+0.80*0.09)*10	1.22	1	m3
埋戻し		0.41	0.41	0.4	m3
残土処理		(1.22-(0.41/0.9)	0.76	1	m3
基面整正		0.50*10	5.0	5	m2
砕石基礎	RC40-0　t100	0.50*10	5.0	5	m2
モルタル	1：3	0.30*0.03*10	0.09	0.09	m3
鉄筋コンクリートU型	30B 片側透水	10	10.0	10	m
砂利敷蓋		10	10.0	10	m
スチールエッジ	H150	20	20.0	20	m
砂利敷	t100	0.40*10	4.0	4	m2
透水シート	吸出し防止材	0.35*10	3.5	4	m2

砂利蓋側溝360-2(片側透水)　　10.0　m　　当たり数量計算書

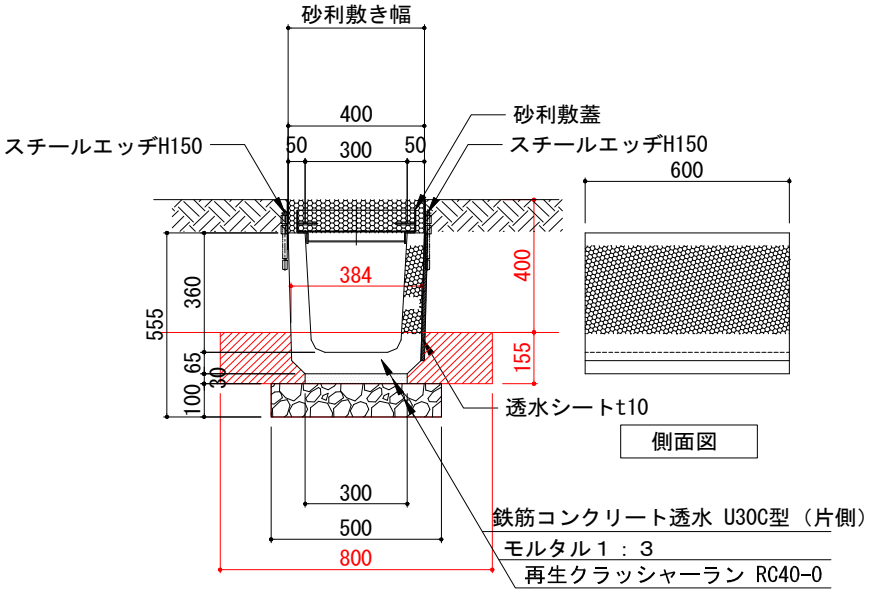

名　称	規　格	計　算　式	小 計	数　量	単位
床掘		(0.50*0.10+0.80*0.155)*10	1.74	2	m3
埋戻し		0.71	0.71	1	m3
残土処理		(1.74-(0.71/0.9)	0.952	1	m3
基面整正		0.50*10	5.00	5	m2
砕石基礎	RC40-0　t100	0.50*10	5.00	5	m2
モルタル	1：3	0.30*0.03*10	0.09	0.09	m3
鉄筋コンクリートU型	30C 片側透水	10	10.0	10	m
砂利敷蓋		10	10.0	10	m
スチールエッジ		20	20.0	20	m
砂利敷	t100	0.4*10	4.0	4	m2
透水シート	吸出し防止材	0.36*10	3.6	4	m2

皿形側溝240-2(片側透水)　　10.0　m　当たり数量計算書

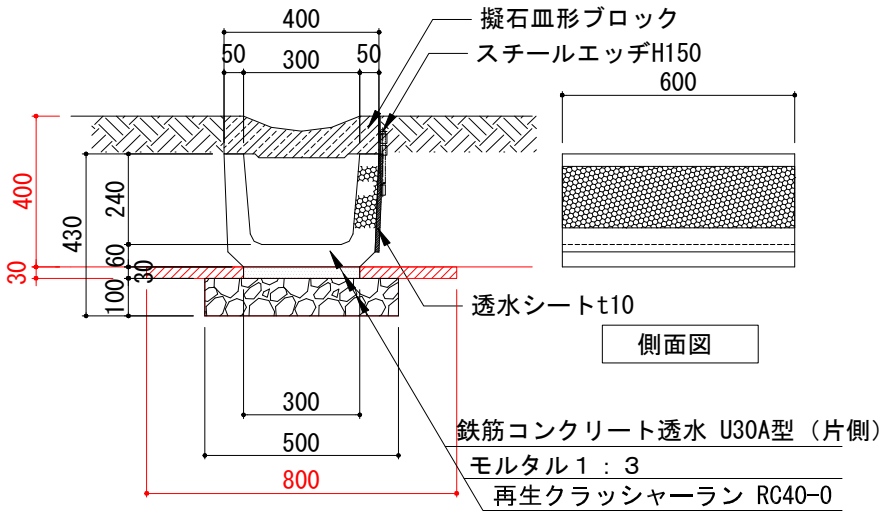

名　称	規　格	計　算　式	小 計	数　量	単位
床掘		(0.50*0.10+0.80*0.03)*10	0.740	1	m3
埋戻し		0.15	0.150	0.2	m3
残土処理		(0.74-(0.15/0.9)	0.570	1	m3
基面整正		0.50*10	5.000	5	m2
砕石基礎	RC40-0　t100	0.50*10	5.000	5	m2
モルタル	1：3	0.30*0.03*10	0.090	0.09	m3
鉄筋コンクリートU型	30A 片側透水	10/0.6	16.7	16.7	個
擬石皿形ブロック		10	10.000	10	m
スチールエッジ	H150	10	10.000	10	m
透水シート	吸出し防止材	0.24*10	2.4	2	m2

皿形側溝300-2(片側透水)　　10.0　m　当たり数量計算書

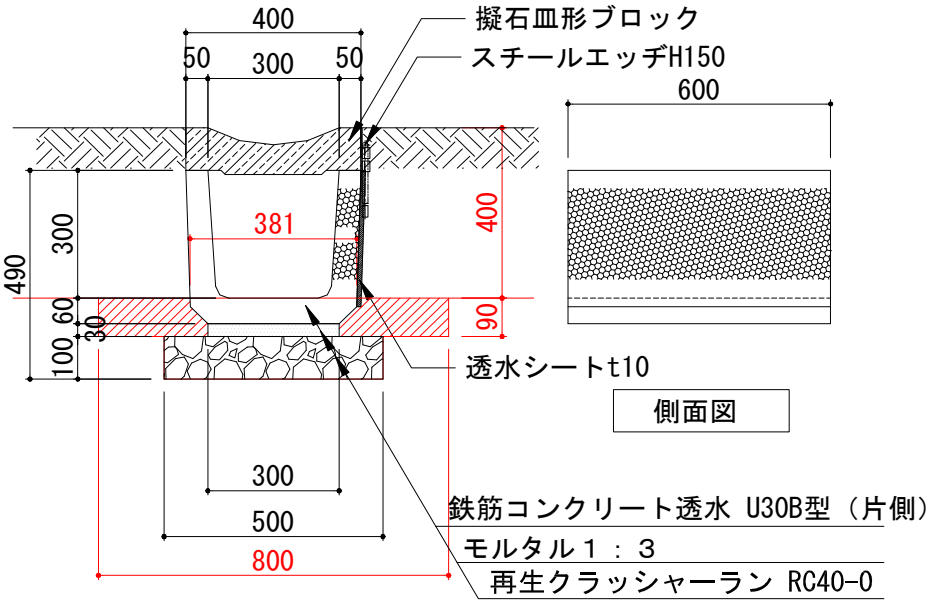

名　称	規　格	計　算　式	小 計	数　量	単位
床掘		(0.50*0.10+0.80*0.09)*10	1.220	1	m3
埋戻し		0.41	0.410	0.4	m3
残土処理		(1.22-(0.41/0.9)	0.765	1	m3
基面整正		0.50*10	5.0	5	m2
砕石基礎	RC40-0　t100	0.50*10	5.0	5	m2
モルタル	1：3	0.30*0.03*10	0.09	0.09	m3
鉄筋コンクリートU型	30B 片側透水	10/0.6	16.7	16.7	個
擬石皿形ブロック		10	10.000	10	m
スチールエッジ	H150	10	10.000	10	m
透水シート	吸出し防止材	0.3*10	3.0	3	m2

皿形側溝360-2(片側透水)　　10.0　m　当たり数量計算書

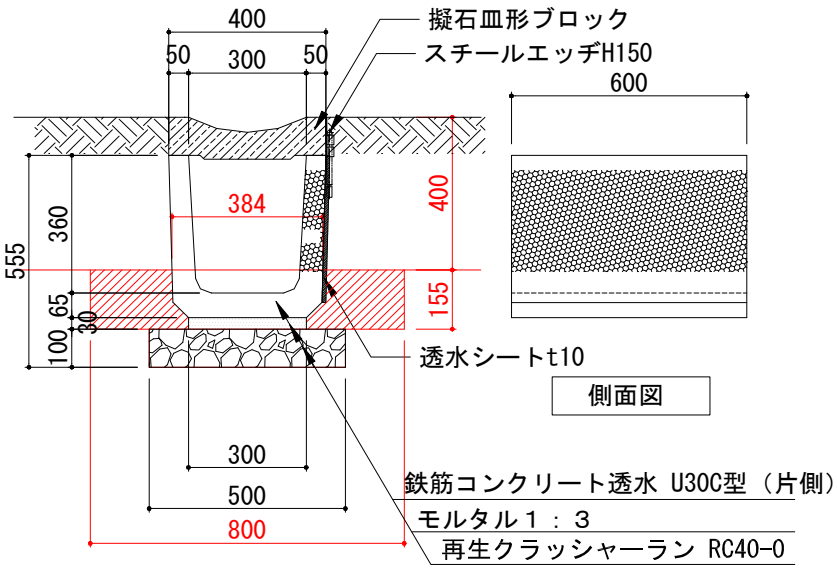

名　称	規　格	計　算　式	小 計	数　量	単位
床掘		(0.50*0.10+0.80*0.155)*10	1.74	2	m3
埋戻し		0.71	0.71	1	m3
残土処理		(1.74-(0.71/0.9)	0.951	1.0	m3
基面整正		0.50*10	5.0	5	m2
砕石基礎	RC40-0　t100	0.50*10	5.0	5	m2
モルタル	1：3	0.30*0.03*10	0.09	0.09	m3
鉄筋コンクリートU型	30C 片側透水	10/0.6	16.7	16.7	個
擬石皿形ブロック		10	10.0	10	m
スチールエッジ	H150	10	10.0	10	m
透水シート	吸出し防止材	0.36*10	3.6	4	m2

皿形側溝(片側透水) 端部・コーナー	10.0 箇所 当たり数量計算書

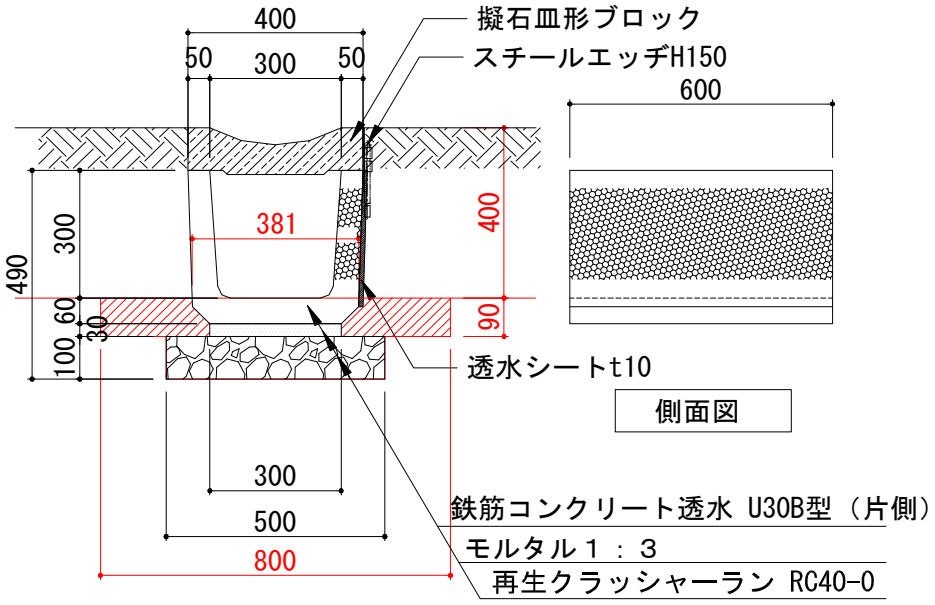

名　称	規　格	計　算　式	小 計	数　量	単位
床掘		(0.50*0.10+0.80*0.09)*0.6*10	0.73	1	m3
埋戻し		0.024*10	0.24	0.2	m3
残土処理		(0.73-(0.24/0.9)	0.46	0.5	m3
基面整正		0.50*0.6*10	3.0	3	m2
砕石基礎	RC40-0　t100	0.50*0.6*10	3.0	3	m2
モルタル	1：3	0.30*0.03*0.6*10	0.05	0.05	m3
鉄筋コンクリートU型	30B 片側透水	10	10.0	10	個
擬石皿形ブロック		10	10.0	10	個
スチールエッジ	H150	0.6*10	6.0	6	m
透水シート	吸出し防止材	0.3*0.6*10	1.8	2	m2

砂利敷き透水管-2　　10.0　m　当たり数量計算書

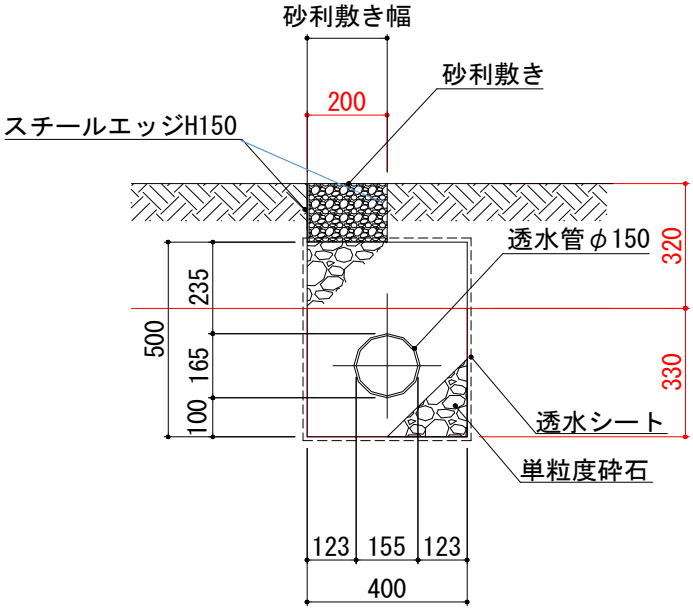

名　称	規　格	計　算　式	小 計	数　量	単位
床掘		0.40*0.33*10	1.32	1	m3
残土処理		0.40*0.33*10	1.32	1	m3
基面整正		0.40*10	4.0	4	m2
透水シート		(0.40+0.50)*2*10	18.0	18	m2
単粒度砕石	３号（40-30mm）	(0.40*0.50-0.078^2*3.14)*10	1.809	2	m3
透水管	φ150	10	10.0	10	m
スチールエッジ	H150	20	20.0	20	m
砂利敷き	t150	0.2*10	2.0	2	m2

砂利敷き透水管-3　　10.0　m　当たり数量計算書

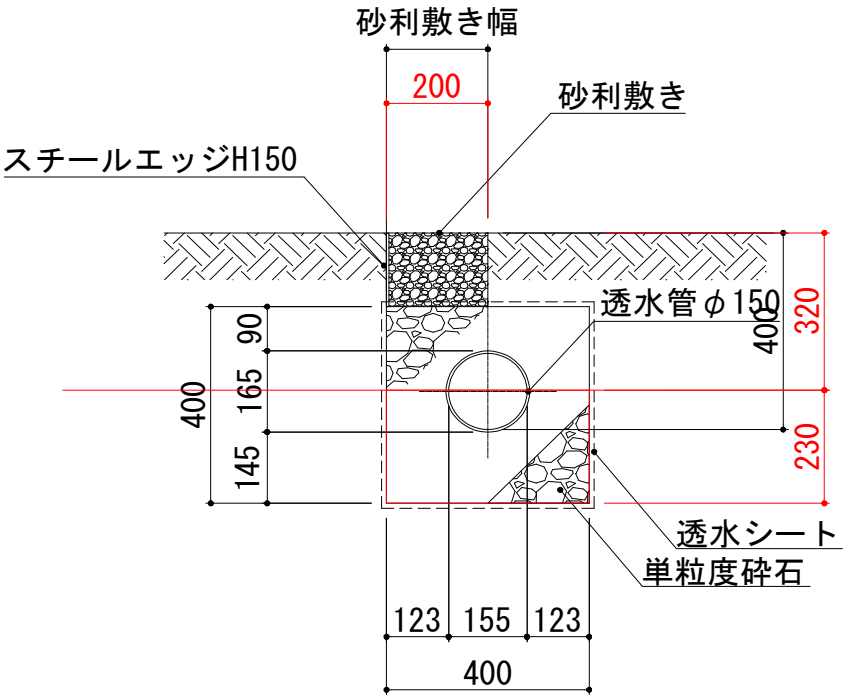

名　称	規　格	計　算　式	小 計	数　量	単位
床掘		0.40*0.23*10	0.92	1	m3
残土処理		0.40*0.23*10	0.92	1	m3
基面整正		0.40*10	4.0	4	m2
透水シート		0.40*4*10	16.0	16	m2
単粒度砕石	３号（40-30mm）	(0.40^2-0.078^2*3.14)*10	1.409	1	m3
透水管	φ150	10	10.0	10	m
スチールエッジ	H150	20	20.0	20	m
砂利敷き	t150	0.2*10	2.0	2	m2

トレンチ	10.0　m	当たり数量計算書

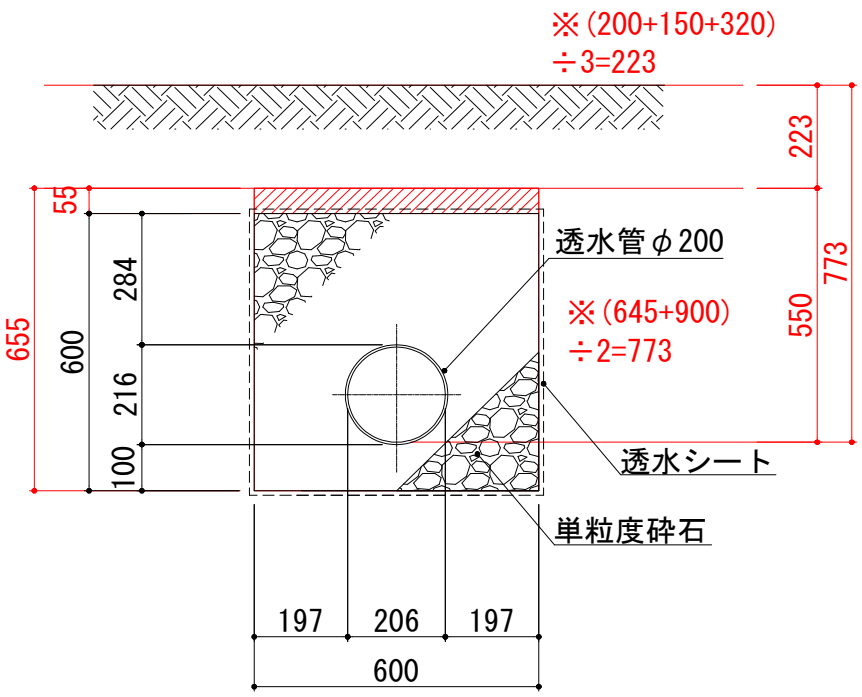

名　称	規　格	計　算　式	小 計	数　量	単位
床掘		0.60*0.655*10	3.93	4	m3
埋戻し		0.33	0.33	0.3	m3
残土処理		(3.93-(0.33/0.9)	3.56	4	m3
基面整正		0.60*10	6.0	6	m2
透水シート		0.60*4*10	24.0	24	m2
単粒度砕石	３号（40-30mm）	(0.60^2-0.103^2*3.14)*10	3.267	3	m3
透水管	φ200	10	10.0	10	m

台付き管φ250　　10.0　m　　当たり数量計算書

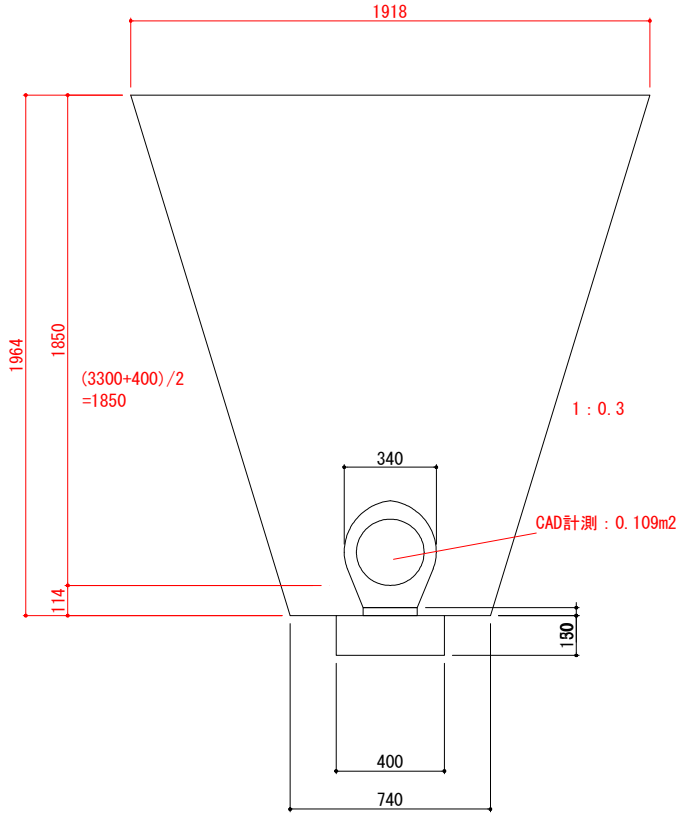

名　称	規　格	計　算　式	小 計	数　量	単位
床掘		(0.40*0.15+(1.918+0.74)/2*1.964)*10	26.70	27	m3
埋戻し		24.95	24.95	25	m3
基面整正		0.40*10	4.0	4	m2
砕石基礎	RC40-0	0.40*10	4.0	4	m2
モルタル	1:3	0.20*0.03*10	0.060	0.1	m3
台付き管	φ250	10	10.0	10	m

スリットＣＤ桝300,300L　　10.0　基　当たり数量計算書

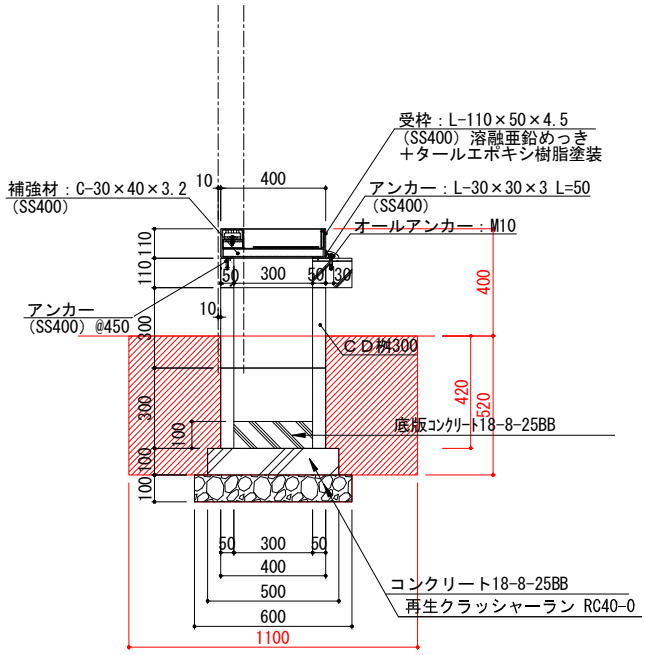

名　称	規　格	計　算　式	小 計	数　量	単位
床掘		(0.60^2*0.10+1.10^2*0.52)*10	6.652	7	m3
埋戻し		5.37	5.37	5	m3
残土処理		(6.65-(5.37/0.9)	0.69	1	m3
基面整正		0.60^2*10	3.6	4	m2
砕石基礎	RC40-0　t100	0.60^2*10	3.6	4	m2
型枠		0.50*0.10*4*10	2.0	2	m2
コンクリート	18-8-25BB	0.50^2*0.10*10	0.25	0.3	m3
底版コンクリート	18-8-25BB	0.30^2*0.10*10	0.09	0.09	m3
ＣＤ桝側塊	300*H300	2*10	20	20	基
スレンダー側溝蓋	受枠共	10	10	10	基

スリットＣＤ桝450，450L　　10.0　基　当たり数量計算書

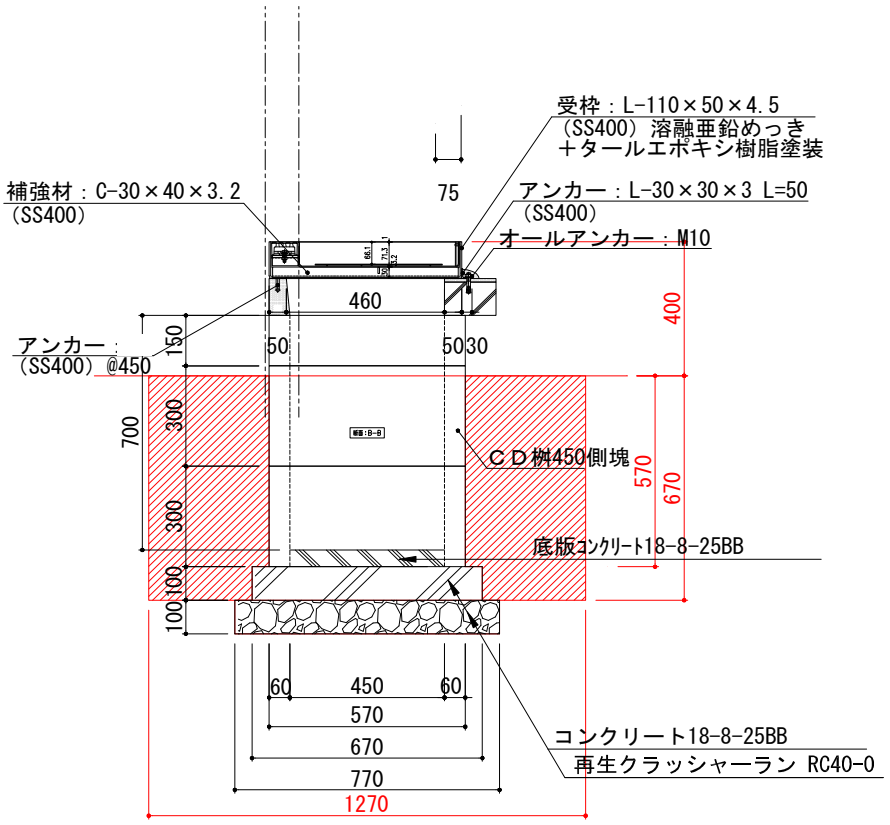

名　称	規　格	計　算　式	小 計	数　量	単位
床掘		(0.77^2*0.10+1.27^2*0.67)*10	11.40	11	m3
埋戻し		(1.27^2*0.67)-(0.67^2*0.1)-(0.57^2*0.57)	8.51	9	m3
残土処理		(11.4-(8.5/0.9)	1.94	2	m3
基面整正		0.77^2*10	5.93	6	m2
砕石基礎	RC40-0　t100	0.77^2*10	5.93	6	m2
型枠		0.67*0.10*4*10	2.68	3	m2
コンクリート	18-8-25BB	0.67^2*0.10*10	0.449	0.5	m3
底版コンクリート	18-8-25BB	0.45^2*0.05*10	0.101	0.1	m3
ＣＤ桝側塊	450*H300	2*10	20	20	基
ＣＤ桝側塊	450*H150	1*10	10	10	基
スレンダー側溝蓋	受枠共	10	10	10	基

砂利蓋ＣＤ桝300　　10.0　基　当たり数量計算書

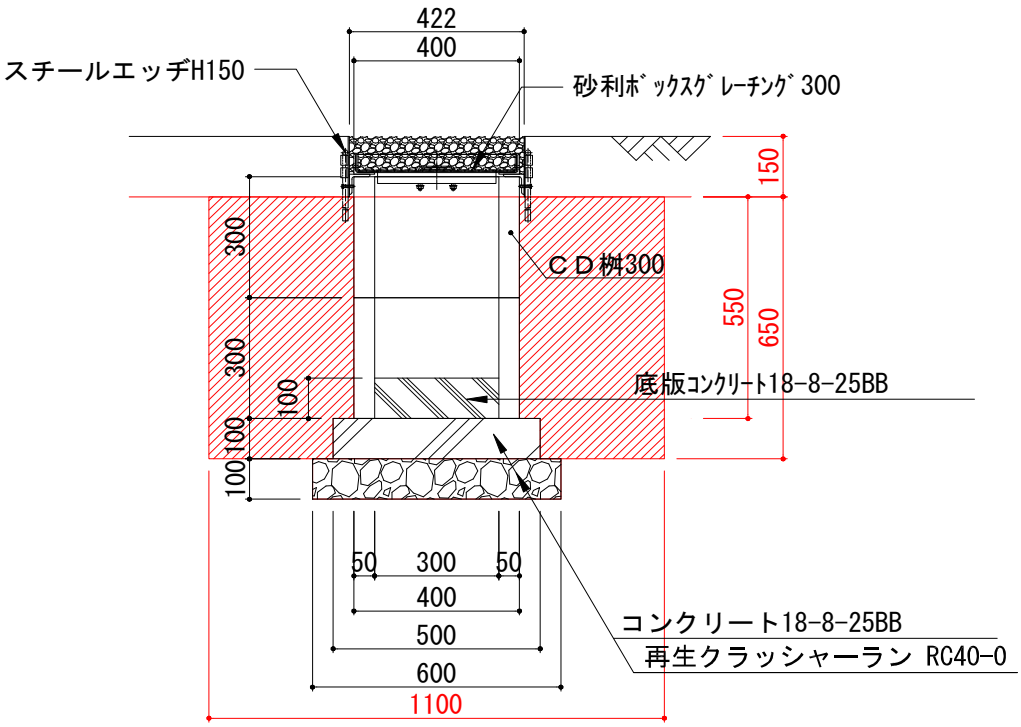

名　称	規　格	計　算　式	小 計	数　量	単位
床掘		(0.60^2*0.10+1.10^2*0.65)*10	8.23	8	m3
埋戻し		6.74	6.74	7	m3
残土処理		(11.4-(8.5/0.9)	0.74	1	m3
基面整正		0.60^2*10	3.60	4	m2
砕石基礎	RC40-0　t100	0.60^2*10	3.60	4	m2
型枠		0.50*0.10*4*10	2.00	2	m2
コンクリート	18-8-25BB	0.50^2*0.10*10	0.25	0.3	m3
底版コンクリート	18-8-25BB	0.30^2*0.10*10	0.09	0.1	m3
ＣＤ桝側塊	300*H300	2*10	20	20	基
砂利ﾎﾞｯｸｽｸﾞﾚｰﾁﾝｸﾞ	受枠共	10	10	10	基
スチールエッジ		0.42*2*10	8.4	8	m
砂利敷き	t50	0.40^2*10	1.6	2	m2

砂利蓋ＣＤ桝450　　10.0　基　当たり数量計算書

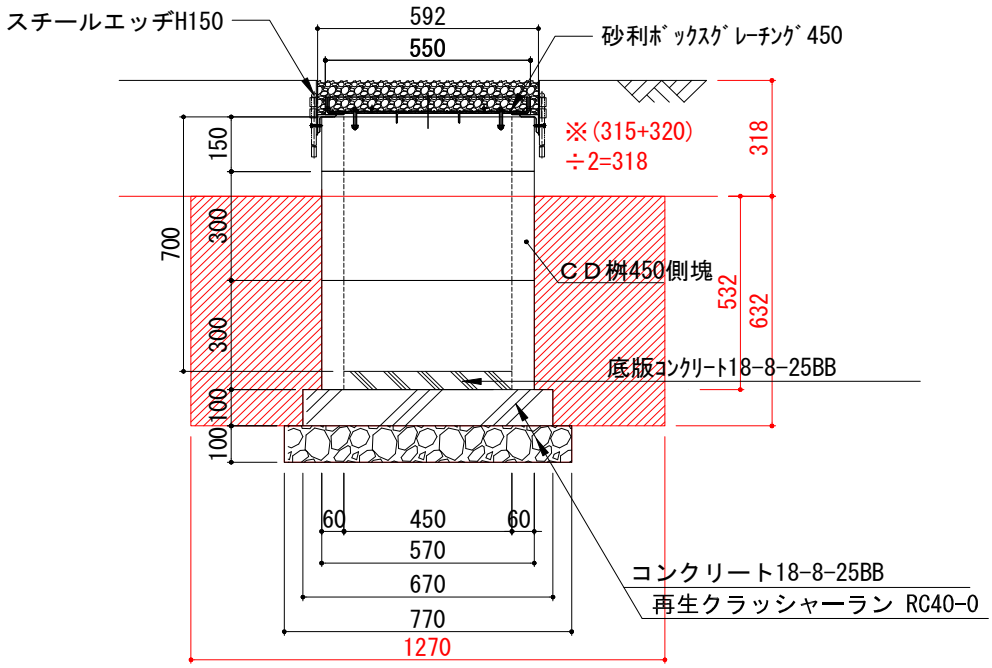

名　称	規　格	計　算　式	小 計	数　量	単位
床掘		(0.77^2*0.10+1.27^2*0.632)*10	10.79	11	m3
埋戻し		(1.27^2*0.632-0.67^2*0.1-0.57^2*0.532)*10	8.02	8	m3
残土処理		(10.79-(8.02/0.9)	1.88	2	m3
基面整正		0.77^2*10	5.93	6	m2
砕石基礎	RC40-0　t100	0.77^2*10	5.93	6	m2
型枠		0.67*0.10*4*10	2.68	3	m2
コンクリート	18-8-25BB	0.67^2*0.10*10	0.45	0.5	m3
底版コンクリート	18-8-25BB	0.45^2*0.05*10	0.10	0.1	m3
ＣＤ桝側塊	450*H300	2*10	20	20	基
ＣＤ桝側塊	450*H150	1*10	10	10	基
砂利ﾎﾞｯｸｽｸﾞﾚｰﾁﾝｸﾞ	受枠共	10	10	10	基
スチールエッジ		0.59*2*10	11.8	12	m
砂利敷き	t50	0.55^2*10	3.0	3	m2

皿形側溝桝　　10.0　基　　当たり数量計算書

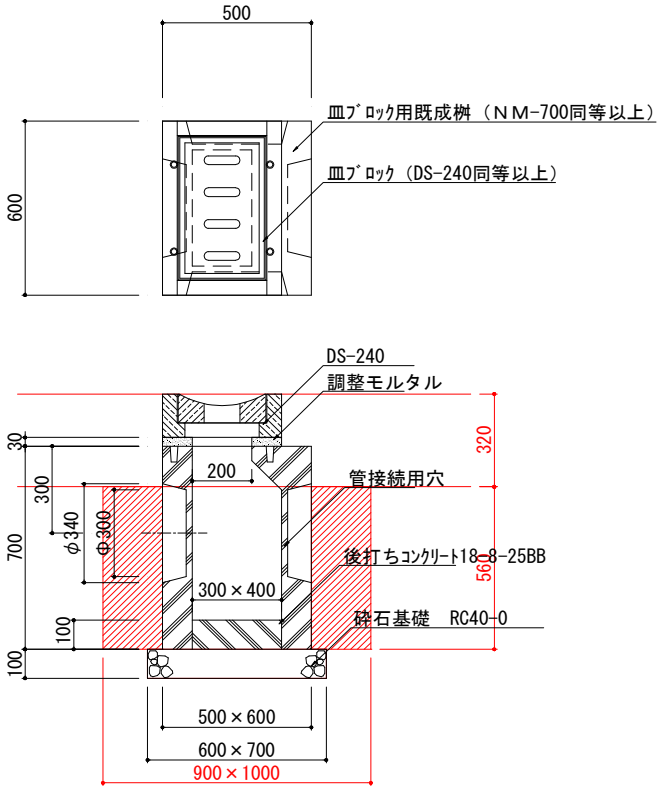

名　　称	規　格	計　　算　　式	小 計	数　量	単位
床掘		(0.60*0.70*0.10+0.90*1.00*0.56)*10	5.46	5	m3
埋戻し		3.36	3.36	3	m3
残土処理		(5.46-(3.36/0.9)	1.72	2	m3
基面整正		0.90*1.00*10	9.0	9	m2
砕石基礎	RC40-0　t100	0.90*1.00*10	9.0	9	m2
底版コンクリート	18-8-25BB	0.30*0.40*0.10*10	0.12	0.1	m3
皿形ﾌﾞﾛｯｸ用既成桝	NM-700同等以上	10	10	10	基
皿形ﾌﾞﾛｯｸ	DS-240同等以上	10	10	10	基

集水桝-1　　10.0　基　当たり数量計算書

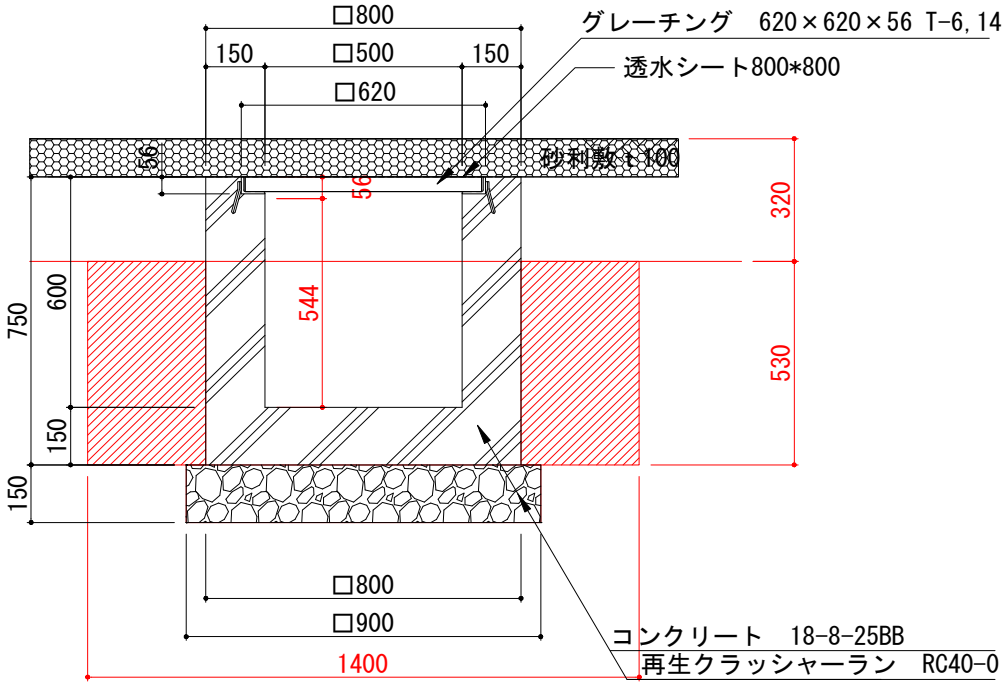

名　称	規　格	計　算　式	小 計	数　量	単位
床掘		(0.90^2*0.15+1.40^2*0.53)*10	11.60	12	m3
埋戻し		6.99	6.99	7	m3
残土処理		(11.60-(6.99/0.9)*10	3.83	4	m3
基面整正		0.90^2*10	8.100	8	m2
砕石基礎	RC40-0　t150	0.90^2*10	8.100	8	m2
型枠		(0.80*0.75+0.50*0.544)*4*10	34.880	35	m2
コンクリート	18-8-25BB	(0.80^2*0.75-0.50^2*0.544-0.62^2*0.056)*10	3.225	3	m3
グレーチング	620□*56 T-6, 14	10	10	10	枚
透水シート		0.8*0.8*10	6.400	6	m2

集水桝-2　　10.0　基　　当たり数量計算書

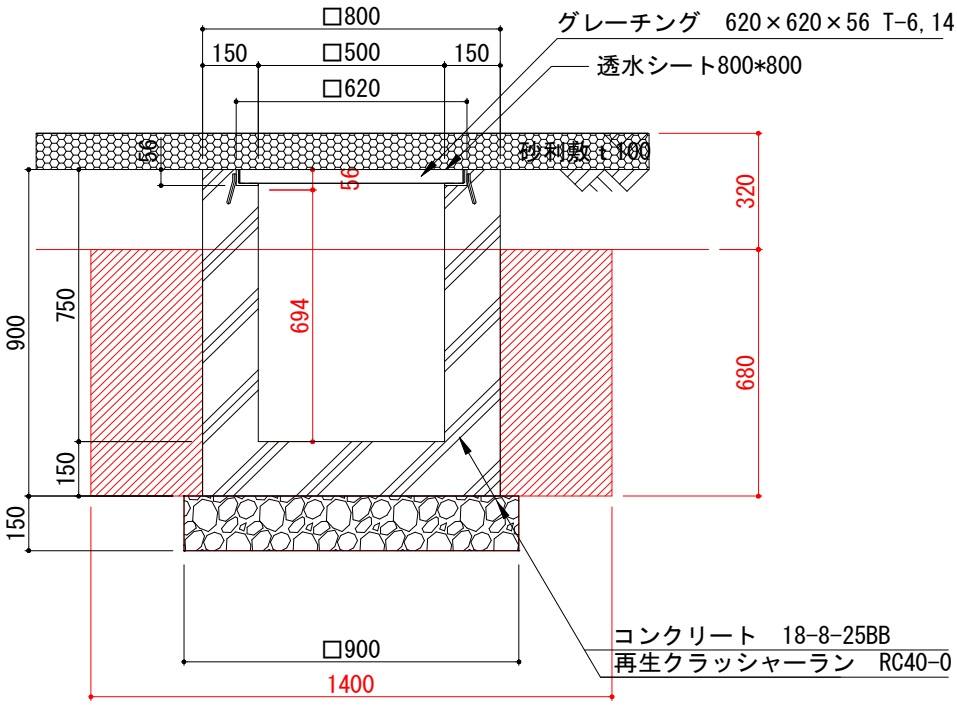

名　称	規　格	計　算　式	小 計	数　量	単位
床掘		(0.90^2*0.15+1.40^2*0.68)*10	14.54	15	m3
埋戻し		8.97	8.97	9	m3
残土処理		(14.54-(8.97/0.9)*10	4.57	5	m3
基面整正		0.90^2*10	8.10	8	m2
砕石基礎	RC40-0　t150	0.90^2*10	8.10	8	m2
型枠		(0.80*0.90+0.50*0.694)*4*10	42.68	43	m2
コンクリート	18-8-25BB	(0.80^2*0.90-0.50^2*0.694-0.62^2*0.056)*10	3.81	4	m3
グレーチング	620□*56 T-6, 14	10	10	10	枚
透水シート		0.8*0.8*10	6.400	6	m2

集水桝-3-1　　10.0　基　当たり数量計算書

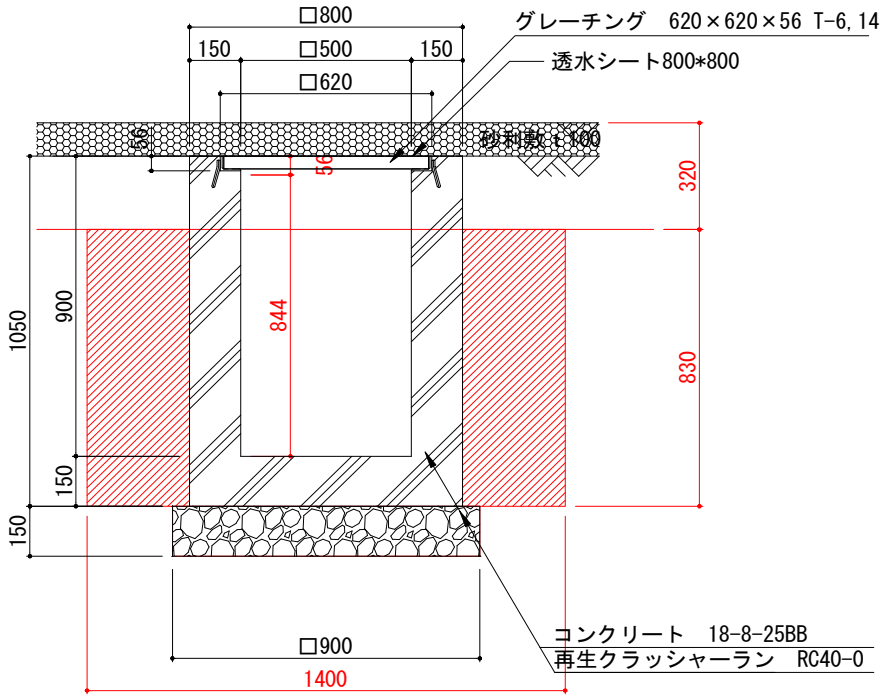

名　称	規　格	計　算　式	小 計	数　量	単位
床掘		(0.90^2*0.15+1.40^2*0.83)*10	17.48	17	m3
埋戻し		10.95	10.95	11	m3
残土処理		(17.48-(10.95/0.9)*10	5.31	5	m3
基面整正		0.90^2*10	8.10	8	m2
砕石基礎	RC40-0　t150	0.90^2*10	8.10	8	m2
型枠		(0.80*1.05+0.50*0.844)*4*10	50.480	50	m2
コンクリート	18-8-25BB	(0.80^2*1.05-0.50^2*0.844-0.62^2*0.056)*10	4.395	4	m3
グレーチング	620□*56 T-6, 14	10	10	10	枚
透水シート		0.8*0.8*10	6.400	6	m2

集水桝-3-2　　10.0　基　当たり数量計算書

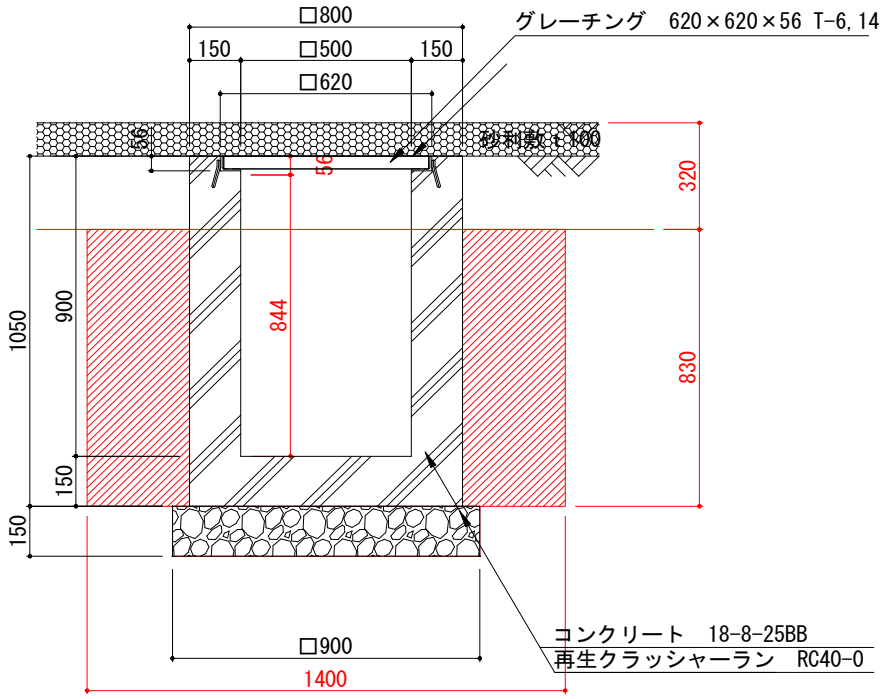

名　称	規　格	計　算　式	小 計	数　量	単位
床掘		(0.90^2*0.15+1.40^2*0.83)*10	17.48	17	m3
埋戻し		10.95	10.95	11	m3
残土処理		(17.48-(10.95/0.9)*10	5.31	5	m3
基面整正		0.90^2*10	8.10	8	m2
砕石基礎	RC40-0　t150	0.90^2*10	8.10	8	m2
型枠		(0.80*1.05+0.50*0.844)*4*10	50.48	50	m2
コンクリート	18-8-25BB	(0.80^2*1.05-0.50^2*0.844-0.62^2*0.056)*10	4.40	4	m3
グレーチング	620□*56 T-6, 14	10	10	10	枚

オーバーフロー桝　　10.0　基　当たり数量計算書

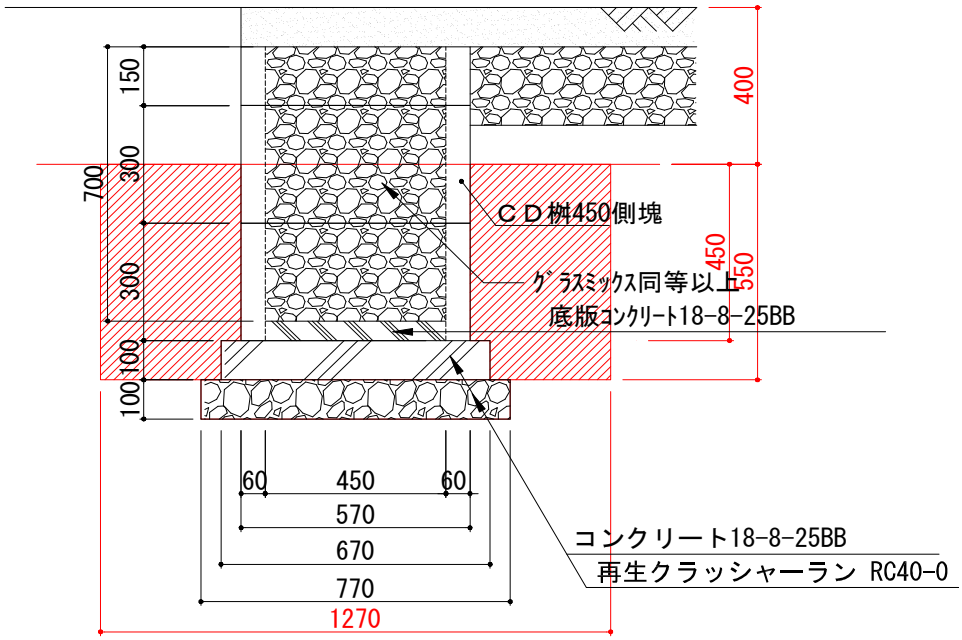

名　称	規　格	計　算　式	小 計	数　量	単位
床掘		(0.77^2*0.10+1.27^2*0.55)*10	9.46	9	m3
埋戻し		6.96	6.96	7	m3
残土処理		(9.46-(6.96/0.9)*10	1.73	2	m3
基面整正		0.77^2*10	5.93	6	m2
砕石基礎	RC40-0　t100	0.77^2*10	5.93	6	m2
型枠		0.67*0.10*4*10	2.68	3	m2
コンクリート	18-8-25BB	0.67^2*0.10*10	0.45	0.5	m3
底版コンクリート	18-8-25BB	0.45^2*0.05*10	0.10	0.1	m3
ＣＤ桝側塊	450*H300	2*10	20	20	基
ＣＤ桝側塊	450*H150	1*10	10	10	基
グラスミックス同等以上		0.45^2*0.70*10	1.42	1	m3

残 土 量 数 量 算 出 書

工 種	種別	名 称	形状・寸法	算 式		数量	単位	10m当たり残土量	残土量	項 目
施設整備										
雨水排水設備工										
	側溝工									
		ｽﾘｯﾄ側溝240-1	U300A型側溝、片寄型ﾊﾞｳﾝﾀﾞﾘｰ側溝蓋	2.03+3.48+3.15+1.80	=	10.46	11	m	0.6	0.6	W=400
		ｽﾘｯﾄ側溝300-1	U300B型側溝、片寄型ﾊﾞｳﾝﾀﾞﾘｰ側溝蓋	4.72+21.42+9.21+25.31+26.32+3.42	=	90.40	90	m	0.9	8.2	W=400
		ｽﾘｯﾄ側溝360-1	U300C型側溝、片寄型ﾊﾞｳﾝﾀﾞﾘｰ側溝蓋	11.9+2.45+20.19+22.99	=	57.53	58	m	1.5	8.7	W=400
		ｽﾘｯﾄ側溝360-2（片側浸透）	U300C型透水側溝、片寄型ﾊﾞｳﾝﾀﾞﾘｰ側溝蓋	6.13	=	6.13	6	m	1.0	0.6	W=400
		砂利蓋側溝240-2（片側浸透）	U300A型透水側溝、砂利のせ蓋、ｽﾁｰﾙｴｯｼﾞ	24.17+21.72	=	45.89	46	m	0.6	2.6	W=400
		砂利蓋側溝300-2（片側浸透）	U300B型透水側溝、砂利のせ蓋、ｽﾁｰﾙｴｯｼﾞ	42.03	=	42.03	42	m	0.8	3.2	W=400
		砂利蓋側溝360-2（片側浸透）	U300C型透水側溝、砂利のせ蓋、ｽﾁｰﾙｴｯｼﾞ	16.15+16.54	=	32.69	33	m	1.0	3.1	W=400
		皿型側溝240-2（片側浸透）	U300A型透水側溝、擬石皿形蓋、ｽﾁｰﾙｴｯｼﾞ	29.1+21.72	=	50.82	51	m	0.6	2.9	W=400
		皿型側溝300-2（片側浸透）	U300B型透水側溝、擬石皿形蓋、ｽﾁｰﾙｴｯｼﾞ	3.00+10.35+34.45	=	47.80	48	m	0.8	3.7	W=400
		皿型側溝360-2（片側浸透）	U300C型透水側溝、擬石皿形蓋、ｽﾁｰﾙｴｯｼﾞ	33.26+24.85+36.19	=	94.30	94	m	1.0	9.0	W=400
		擬石皿形蓋端部		1+1	=	2.00	2	ヶ所	0.3	0.1	
		擬石皿形蓋ｺｰﾅｰ		5	=	5.00	5	ヶ所	0.3	0.1	
		砂利敷	砂利敷t100	7.94+0.17+0.79	=	8.90	9	m2			
	管渠工										
		砂利敷透水管-2	透水管、400*500単粒土砕石、透水シート巻	31.32+29.97+27.63+26.84	=	115.76	116	m	1.3	15.3	W＝200
		砂利敷透水管-3	透水管、400*400単粒土砕石、透水シート巻	6.42	=	6.42	6	m	0.9	0.6	W＝200
		ﾄﾚﾝﾁ	透水管、600*600単粒土砕石、透水シート巻	10.15+5.72	=	15.87	16	m	3.6	5.6	
		台付き管φ250	台付き管φ250	5.79	=	5.79	6	m	0.0	0.0	
		VU150		3.54+2.53	=	6.07	6	m	2.9	1.7	
		VU200		16.42+2.74	=	19.16	19	m	2.8	5.3	
		VU250		4.12+5.46+3.28	=	12.86	13	m	3.2	4.2	
		VU300		14.56+1.57+1.74+4.34	=	22.21	22	m	3.2	7.2	
		VU400		1.53+1.34	=	2.87	3	m	6.5	1.9	
	桝工										
		ｽﾘｯﾄ蓋CD桝300	CD桝□300*300-2段、鋳鉄製ﾊﾞｳﾝﾀﾞﾘｰ桝300用	1+1+1	=	3.00	3	基	0.7	0.2	
		ｽﾘｯﾄ蓋CD桝300L	CD桝□300*300-2段、鋳鉄製ﾊﾞｳﾝﾀﾞﾘｰ桝300用	1	=	1.00	1	基	0.7	0.1	ｽﾘｯﾄL字
		ｽﾘｯﾄ蓋CD桝450	CD桝□450*300-2段、鋳鉄製ﾊﾞｳﾝﾀﾞﾘｰ桝450用	1+1+1+1	=	4.00	4	基	2.1	0.8	
		ｽﾘｯﾄ蓋CD桝450L	CD桝□450*300-2段、鋳鉄製ﾊﾞｳﾝﾀﾞﾘｰ桝450用	1	=	1.00	1	基	2.1	0.2	ｽﾘｯﾄL字
		砂利蓋CD桝300	CD桝□300*300-2段、砂利ﾎﾞｯｸｽｸﾞﾚｰﾁﾝｸﾞ300	1	=	1.00	1	基	0.7	0.1	
		砂利蓋CD桝450	CD桝□450*300-2段、砂利ﾎﾞｯｸｽｸﾞﾚｰﾁﾝｸﾞ450	1+1+1+1+1	=	5.00	5	基	3.1	1.6	
		皿型側溝桝（端部）	皿ﾌﾞﾛｯｸ用既成桝、皿ﾌﾞﾛｯｸ端部用	1+1+1+1+1+1+1	=	7.00	7	基	1.7	1.2	
		皿型側溝桝	皿ﾌﾞﾛｯｸ用既成桝、皿ﾌﾞﾛｯｸ	1+1+1	=	3.00	3	基	1.7	0.5	
		集水桝-1	現場打ち、ｸﾞﾚｰﾁﾝｸﾞt6-14	1+1	=	2.00	2	基	3.8	0.8	
		集水桝-2	現場打ち、ｸﾞﾚｰﾁﾝｸﾞt6-14、透水シート	1	=	1.00	1	基	4.6	0.5	
		集水桝-3-1	現場打ち、ｸﾞﾚｰﾁﾝｸﾞt6-14、透水シート	1	=	1.00	1.0	基	5.3	0.5	
		集水桝-3-2	現場打ち、ｸﾞﾚｰﾁﾝｸﾞt6-14	1	=	1.00	1.0	基	5.3	0.5	透水シート無し
		ｵｰﾊﾞｰﾌﾛｰ桝	CD桝□450*300-2段、ﾊﾟﾜｰﾐｯｸｽ同等充填	1+1	=	2.00	2.0	基	1.7	0.3	
		ｵｰﾊﾞｰﾌﾛｰ管	Vuφ250	15.57	=	15.57	15.6	m	4.0	6.2	
		切石縁石設置	現場発生材再利用		=	142.00	142.0	m	1.3	18.5	
		計								120	

縁石工（切石再利用材）　10.0　m　当たり数量計算書

名　称	規　格	計　算　式	小 計	数　量	単位
床掘		0.44*0.35*10	1.540	2	m3
埋戻し		0.2	0.200	0.2	m3
残土処理		(1.54-(0.2/0.9)	1.320	1	m3
基面整正		0.44*10	4.4	4	m2
砕石基礎	RC40-0　t100	0.44*10	4.4	4	m2
モルタル	1：3	0.14*0.05*100	0.7	1	m3
型枠		(0.3+0.18+0.08+0.2)*10	7.66	8	m2
コンクリート	18-8-25BB	(0.1*0.18+0.1*0.3+0.08*0.14)*10	0.60	0.6	m3
切石縁石（再利用材）			10.0	10	m

VU150　　10.0　m　　当たり数量計算書

床堀深平均

- （（0.50+0.545）*0.5*3.54+（0.750+0.680）*0.5*2.53）/（3.54+2.53）　　0.603

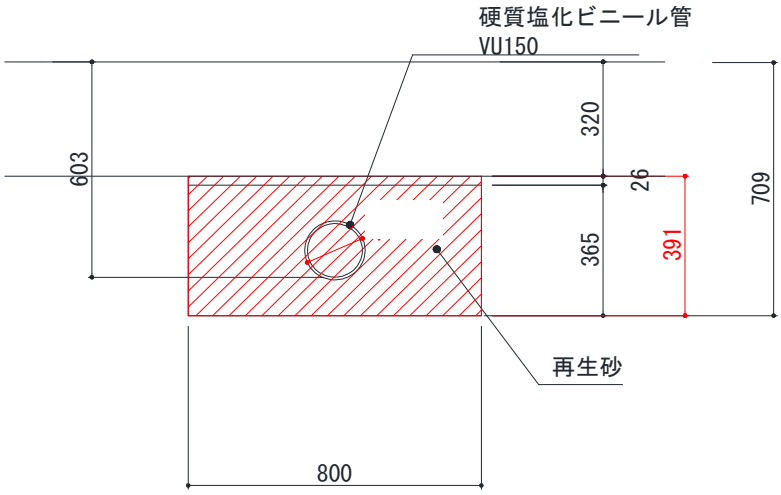

名　称	規　格	計　算　式	小 計	数　量	単位
床堀		0.80*0.391*10.0	3.13	3	m3
埋戻		0.8*0.026*10.0	0.21	0.2	m3
埋戻	砂	（0.80*0.365-0.0825^2*3.14）*10.0	2.71	3	m3
残土処分		(3.1-(0.2/0.9)	2.88	3	m3
基面整正		0.80*10.0	8.0	8	m2
VUφ150		10	10	10	m

VU200　　10.0　m　　当たり数量計算書

床堀深平均

- （（0.70+0.75）*0.5*2.74+（0.55+0.46）*0.5*16.42）/（2.74+16.42）　　0.536

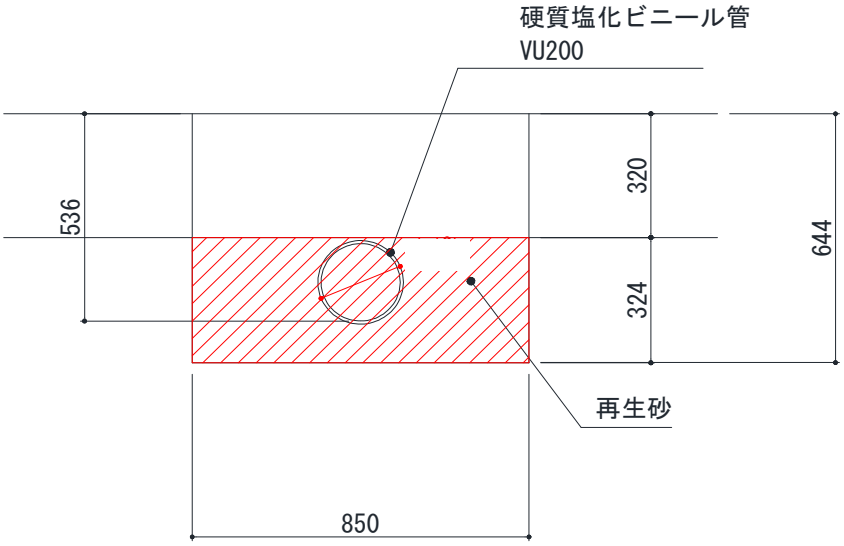

名　称	規　格	計　算　式	小 計	数　量	単位
床堀		0.85*0.324*10.0	2.75	3	m3
埋戻	砂	（0.85*0.324-0.108^2*3.14）*10.0	2.39	2	m3
残土処分		0.85*0.324	2.75	3	m3
基面整正		0.85*10.0	8.5	9	m2
VUφ200		10	10	10	m

VU250　　10.0　m　　当たり数量計算書

床堀深平均

（（0.70+0.75）*0.5*3.28+（0.67+0.70）*0.5*5.46+（0.73+0.85）*0.50*4.12)/(3.28+5.46+4.12)　　0.729

（（0.10*3.28）+（0.315*5.46）+（0.10*4.12））/（3.28+5.46+4.12）　　0.191

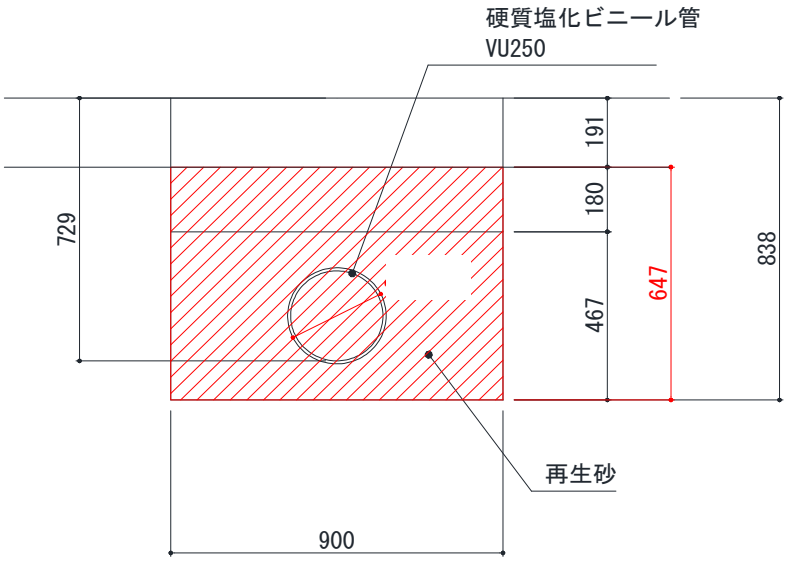

名　称	規　格	計　算　式	小 計	数　量	単位
床堀		0.90*0.647*10.0	5.82	6	m3
埋戻		0.90*0.18*10.0	1.62	2	m3
埋戻	砂	（0.90*0.467-0.1335^2*3.14）*10.0	3.64	4	m3
残土処分		(5.82-(1.62/0.9)	4.02	4	m3
基面整正		0.90*10.0	9.00	9	m2
Vuφ250		10	10	10	m

VU300　　10.0　m　　当たり数量計算書

床堀深平均

- （（0.40+0.39）*0.5*14.56+（0.70+1.07）*0.5*1.57+（0.65+0.85）*0.50*1.74+（0.75+0.85）*0.50*4.34）/（14.56+1.57+1.74+4.34）　0.537
- （（0.3175*14.56）+（0.4*1.57）+（0.10*1.74）+（0.315*4.34））/（14.56+1.57+1.74+4.34）　0.306

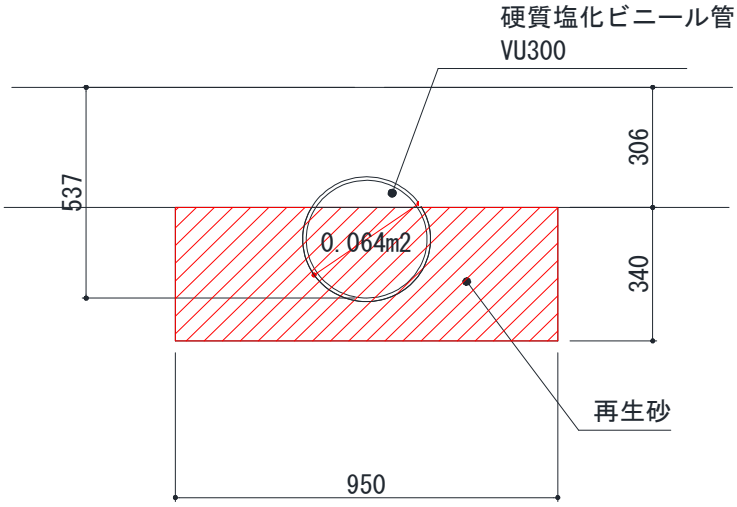

名　称	規　格	計　算　式	小 計	数　量	単位
床堀		0.95*0.340*10.0	3.23	3	m3
埋戻	砂	（0.95*0.340-0.064）*10.0	2.59	3	m3
残土処分		0.95*0.340	3.23	3	m3
基面整正		0.95*10.0	9.500	10	m2
VUφ300		10	10	10	m

VU400　　10.0　m　　当たり数量計算書

床堀深平均

- （（1.07+0.95）*0.5*1.34+（0.95+0.85）*0.5*1.53）/（1.34+1.53）　0.951
- （（0.3175*14.56）+（0.4*1.57）+（0.10*1.74）+（0.315*4.34））/（14.56+1.57+1.74+4.34）　0.306

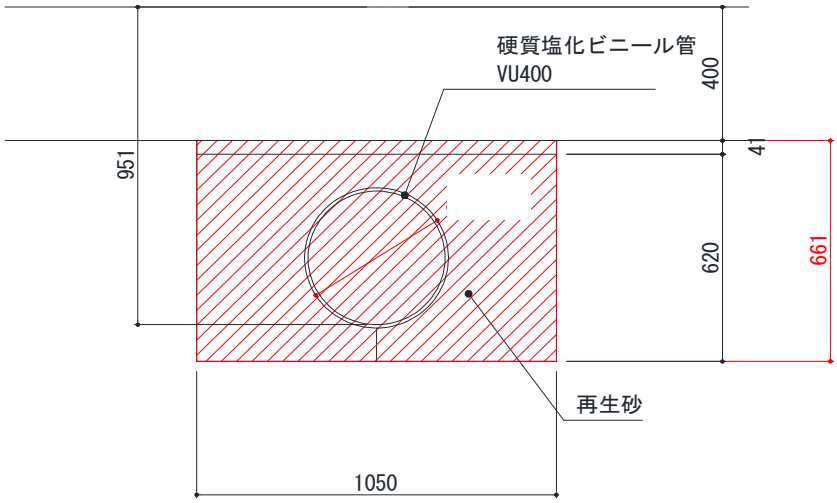

名　称	規　格	計　算　式	小 計	数　量	単位
床堀		1.05*0.661*10.0	6.94	7	m3
埋戻		1.05*0.041*10.0	0.43	0.4	m3
埋戻	砂	（1.05*0.620-0.21^2*3.14）*10.0	5.13	5	m3
残土処分		(6.94-(0.43/0.9)	6.460	6	m3
基面整正		1.05*10.0	10.5	11	m2
VUφ400		10	10	10	m

管路工（VUφ250mm）　　1.0　式　　当たり数量計算書

名　　称	規　格	計　　算　　式	小 計	数　量	単位
硬質塩化ビニル管	φ250mm		79.8	80	m
可とう継手（塩ビ管用）	φ250mm　A		6	6	個
下水道用塩ビ管VU曲管	45°　φ250mm		2	2	個
下水道用埋設シート	幅400mmシングル		79.3	79	m
下水道用埋設明示テープ	幅30mm		79.3	79	m

ｵｰﾊﾞｰﾌﾛｰ管　10.0　m　当たり数量計算書

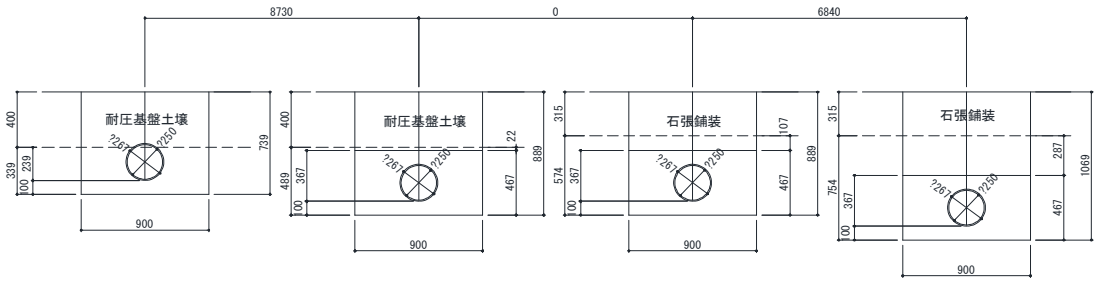

床堀深平均

（（0.339+0.489）*0.5*8.73+（0.574+0.754）*0.5*6.84）/（8.73+6.84）　0.524

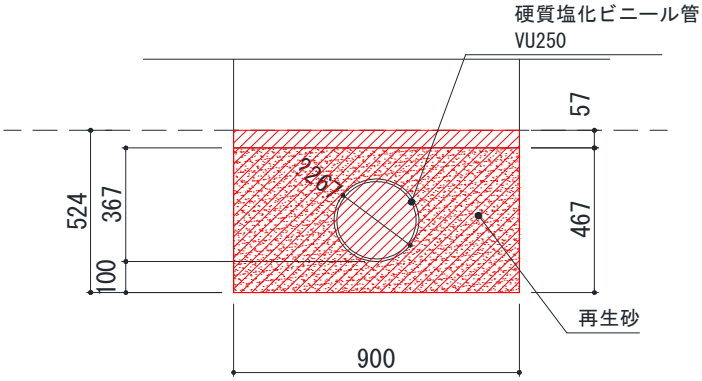

名　称	規　格	計　算　式	小 計	数　量	単位
床堀		0.90*0.524*10.0	4.7	5	m3
埋戻		0.90*0.057*10.0	0.5	1	m3
埋戻	砂	（0.90*0.467-0.1335^2*3.14）*10.0	3.6	4	m3
残土処分		(4.7-(0.5/0.9)*10	4.1	4	m3
基面整正		0.90*10.0	9.0	9	m2
VUφ250		10	10	10	m

放流管VU250土工　　1.0　式　　当たり数量計算書

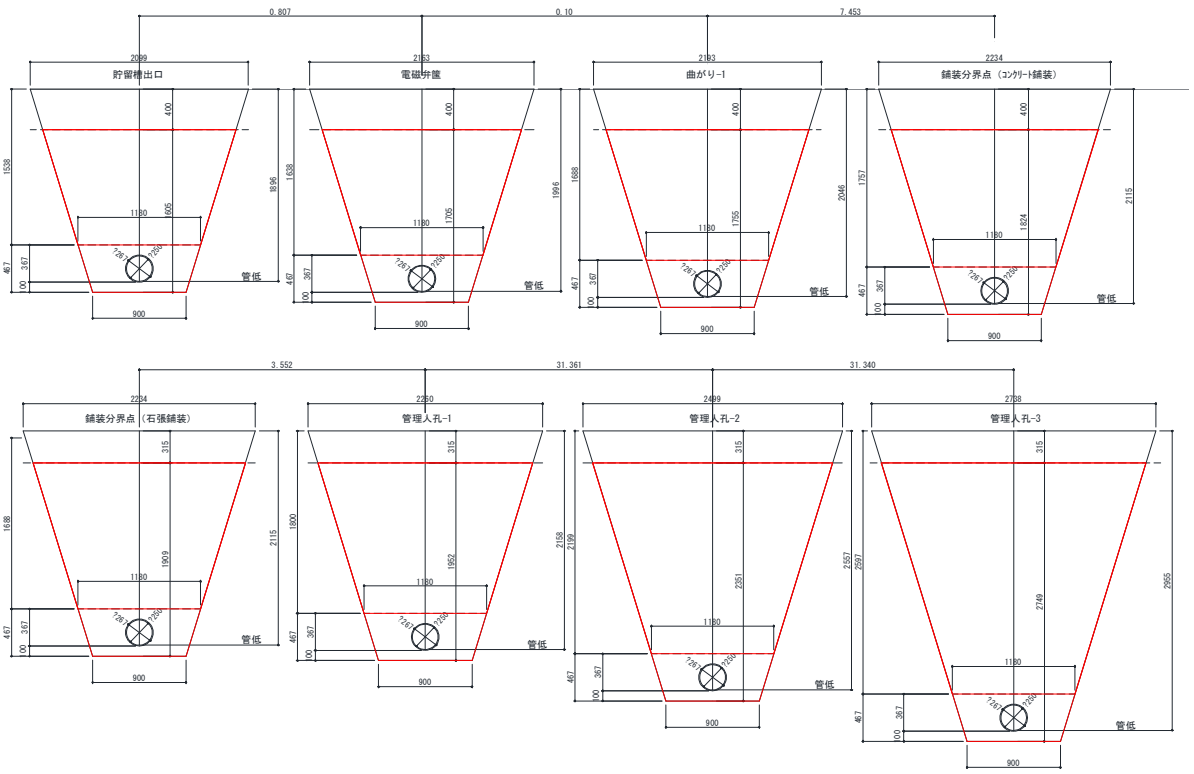

名　　称	規　格	計　　算　　式	小 計	数　量	単位
床堀	別紙土工量	269	269.0	270	m3
埋戻	別紙土工量	233	233.0	230	m3
埋戻（砂）	別紙土工量	13.028+ （0.270+0.572+0.655+0.453+0.450+0.384+ 0.383+0.356）*0.12	13.5	13	m3
残土処分		269.43-233.17/0.9	10.4	10	m3
基面整正		（2.049+12.661+32.70+32.70）*0.90	72.1	72	m2

放流管VU250

土量計算書

	横断面積				平均横断面積				距離	土　量			
位置	切取	床掘	埋戻土	埋戻砂	切取	床掘	埋戻土	埋戻砂		切取量	床掘量	埋戻土量	埋戻砂量
合計										0	269	233	13
								土工中心距離					
貯留層出口		2.22	1.73	0.17	0.0	2.22	1.73	0.17		0.0	0.0	0.0	0.0
電磁弁筐		2.41	1.92	0.17	0.0	2.31	1.83	0.17	0.807	0.0	1.9	1.5	0.1
曲がり点1		2.50	2.02	0.17	0.0	2.45	1.97	0.17	0.100	0.0	0.2	0.2	0.0
鋪装分界点		2.64	2.15	0.17	0.0	2.57	2.09	0.17	7.453	0.0	19.2	15.5	1.3
鋪装分界点		2.81	2.33	0.17	0.0	2.81	2.33	0.17		0.0	0.0	0.0	0.0
管理人孔-1		2.90	2.41	0.17	0.0	2.85	2.37	0.17	3.552	0.0	10.1	8.4	0.6
管理人孔-2		3.77	3.29	0.17	0.0	3.34	2.85	0.17	31.361	0.0	104.6	89.4	5.5
管理人孔-3		4.74	4.25	0.17	0.0	4.26	3.77	0.17	31.340	0.0	133.4	118.2	5.5
合計										0.0	269	233	13.0

埋戻（砂）　(0.9+1.18)*0.5*0.1687-0.1335^2*3.14 ＝　0.12

管理人孔-1　　1.0　基　当たり数量計算書

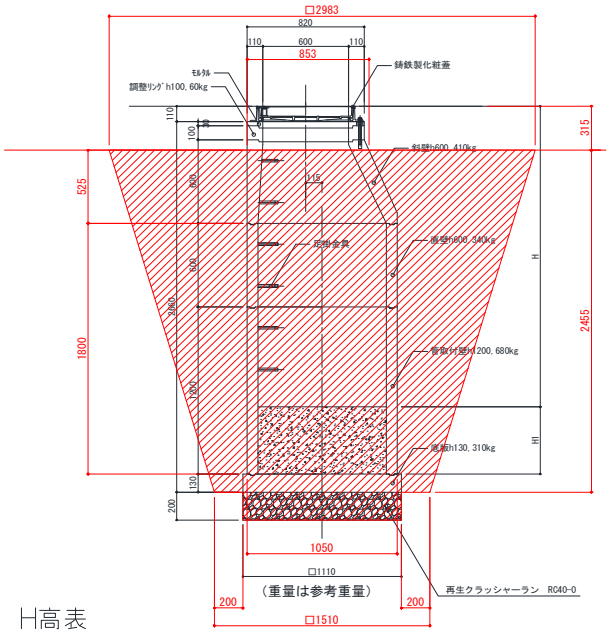

1号人孔　H高表

No.	H	H1	仕上り高	管底高	斜壁 600	直壁 600	直壁 900	直壁 1200	管取付壁 1200	足掛け金物	化粧蓋 T-6 113kg	蓋 T-20
1	2158	482	406.43	404.272	1	1			1	6	1	
2	2557	383	406.66	404.103	1		1		1	7	1	
3	2955	285	406.89	403.935	1			1	1	8	1	
4	3535	305	407.36	403.825	1	1		1	1	10		1

※プレホール同等以上

名　称	規　格	計　算　式	小 計	数　量	単位
床堀		2.455/6*（1.51*2.983+2.983*1.51+2*（2.983*2.983+1.51*1.51））	13.08	13	m3
埋戻		10.74	10.7	11	m3
残土処分		(13.08-(10.74/0.9)	1.1	1	m3
基面整正		1.05^2	1.1	1	m2
砕石基礎RC40-0	t=200	1.05^2	1.10	1.1	m2
1ﾏﾝﾎｰﾙ	底版h130	1	1.0	1	基
〃	躯体h1500	1	1.0	1	基
〃	斜壁h450	1	1.0	1	基
〃	調整ﾘﾝｸﾞ h150	1	1.0	1	基
〃	調整ﾘﾝｸﾞ h100	1	1.0	1	基
〃	調整金具 25mm	1	1.0	1	基
据付ﾓﾙﾀﾙ	1：2	（0.41^2*3.14-0.30^2*3.14）*0.03	0.007	0.01	m3
鋳鉄製マンホール蓋 φ600mm	T-14	1	1	1	組
ｲﾝﾊﾞｰﾄｺﾝｸﾘｰﾄ	18-8-25BB	0.45^2*3.14*0.482	0.31	0.30	m3
削孔	VU管φ250mm用		1.0	1	箇所

管理人孔-2　　1.0　基　当たり数量計算書

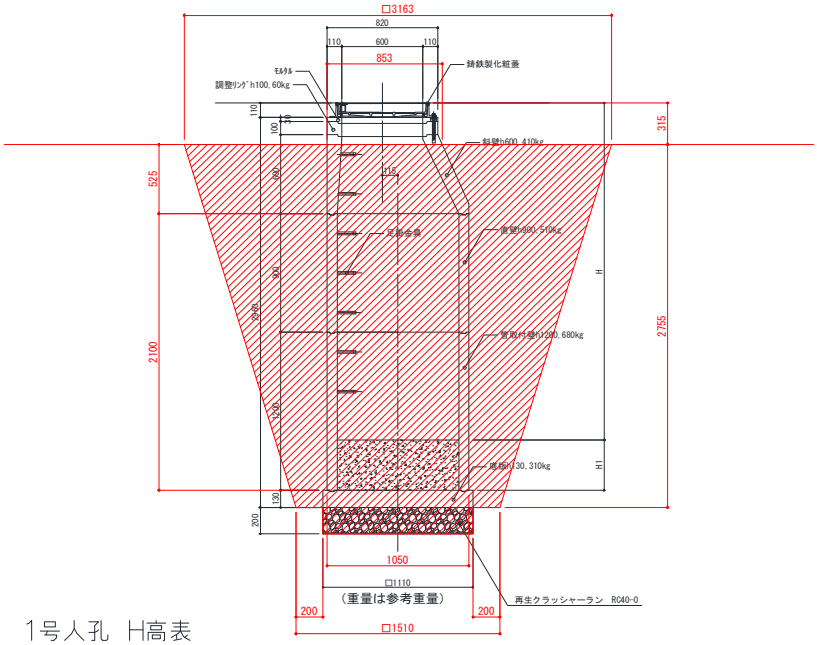

1号人孔　H高表

No.	H	H1	仕上り高	管底高	斜壁 600	直壁 600	直壁 900	直壁 1200	管取付壁 1200	足掛け金物	化粧蓋 T-6 113kg	蓋 T-20
1	2158	482	406.43	404.272	1	1			1	6	1	
2	2557	383	406.66	404.103	1		1		1	7	1	
3	2955	285	406.89	403.935	1			1	1	8	1	
4	3535	305	407.36	403.825	1	1		1	1	10		1

※プレホール同等以上

名　称	規　格	計　算　式	小 計	数　量	単位
床堀		2.755/6*（1.51*3.163+3.163*1.51+2*（3.163*3.163+1.51*1.51）） 15.91		16	m3
埋戻		13.31 13.31		13	m3
残土処分		(15.91-(13.31/0.9) 1.13		1	m3
基面整正		1.05^2 1.10		1	m2
砕石基礎RC40-0	t=200	1.05^2 1.10		1	m2
1ﾏﾝﾎｰﾙ	底版h130	1 1.0		1	基
〃	躯体h1800	1 1.0		1	基
〃	斜壁h600	1 1.0		1	基
〃	調整ﾘﾝｸﾞh50	1 1.0		1	基
〃	調整ﾘﾝｸﾞh150	1 1.0		1	基
〃	調整金具 25mm	1 1.0		1	基
据付ﾓﾙﾀﾙ	1：2	（0.41^2*3.14-0.30^2*3.14）*0.03 0.007		0.01	m3
鋳鉄製マンホール蓋 φ600mm	T-14	1 1		1	組
ｲﾝﾊﾞｰﾄｺﾝｸﾘｰﾄ	18-8-25BB	0.45^2*3.14*0.383 0.2435		0.24	m3
削孔	VU管φ250mm用	1.0		1	箇所

流入人孔　　1.0　基　　当たり数量計算書

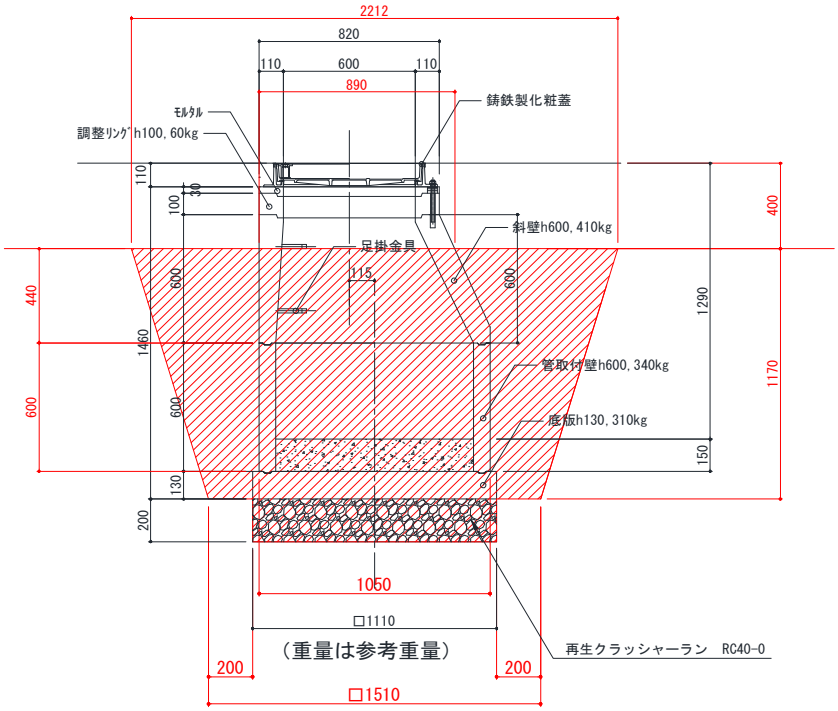

名　　称	規　格	計　　算　　式	小 計	数　量	単位
床堀		1.170/6*（1.51*2.212+2.212*1.51+2*（2.212*2.212+1.51*1.51）） 4.35	4.35	4	m3
埋戻		3.09 3.09	3.09	3	m3
残土処分		(4.35-(3.09/0.9) 0.920	0.920	1	m3
基面整正		1.05^2 1.10	1.10	1	m2
砕石基礎RC40-0	t=200	1.05^2 1.10	1.10	1	m2
1号ﾏﾝﾎｰﾙ	底版h130	1 1.00	1.00	1	基
〃	躯体h600	1 1.00	1.00	1	基
〃	斜壁h600	1 1.00	1.00	1	基
〃	調整ﾘﾝｸﾞh150	1 1.00	1.00	1	基
〃	調整ﾘﾝｸﾞh100	1 1.00	1.00	1	基
〃	調整金具 45mm	1 1.00	1.00	1	基
据付ﾓﾙﾀﾙ	1：2	（0.41^2*3.14-0.30^2*3.14）*0.03 0.007	0.007	0.01	m3
鋳鉄製マンホール蓋 φ600mm	T-14	1 1	1	1	組
ｲﾝﾊﾞｰﾄｺﾝｸﾘｰﾄ	18-8-25BB	0.45^2*3.14*0.15 0.0954	0.0954	0.09	m3
削孔	VU管φ400mm用	1.00	1.00	1	箇所

電磁弁筐（3号マンホール）　　1.0　基　　当たり数量計算書

名　　称	規　格	計　　算　　式	小 計	数　量	単位
床堀		2.365/6*（2.20*3.619+3.619*2.20+2*（3.619*3.619+2.20*2.20））+1.80^2*0.20	21.1	21	m3
埋戻		14.82	14.8	15	m3
残土処分		(21.1-(14.82/0.9)	4.64	5	m3
基面整正		1.80^2	3.24	3	m2
砕石基礎RC40-0	t=200	1.80^2	3.240	3	m2
3号ﾏﾝﾎｰﾙ	底版h150	1	1.0	1	基
〃	躯体h1200	1	1.0	1	基
〃	直壁h900	1	1.0	1	基
〃	床版斜壁h200	1	1.0	1	基
〃	調整ﾘﾝｸﾞh100	1	1.0	1	基
〃	調整金具25mm	1	1.0	1	基
マンホール用鉄蓋　受枠付　親子蓋T-14	φ900・φ600mm	1	1.0	1	組
ｲﾝﾊﾞｰﾄｺﾝｸﾘｰﾄ	18-8-25BB	0.75^2*3.14*0.215	0.3797	0.37	m3
削孔	VU管φ250mm用		1.0	1	箇所

広場舗装-1B(小舗石舗装)　　100.0　m2　当たり数量計算書

名　称	規　格	計　算　式	小 計	数　量	単位
不陸整正工			100.000	100.00	m2
路盤工	RC40-0　t100	100	100.000	100.00	m2
コンクリート	18-8-25BB ｔ70	100	100.000	100.00	m2
モルタル	1：3（空練） t30～40	100	100.000	100.00	m2
小舗石	花崗岩 □80～□90	100	100.000	100.00	m2
伸縮目地		20	20.000	20.00	m

コンクリート舗装(t=7・8・10cm)　100.0　m2　当たり数量計算書

名　称	規　格	計　算　式	小 計	数　量	単位
コンクリート	18-8-25BB t=0.07	100*0.07	7.00	7	m3
型枠		(40*0.07+2.5*0.07)*2	5.95	6	m2
コンクリート	18-8-25BB t=0.08	100*0.08	8.00	8	m3
型枠		(40*0.08+2.5*0.08)*2	6.80	7	m2
コンクリート	18-8-25BB t=0.1	100*0.1	10.00	10	m3
型枠		(40*0.1+2.5*0.1)*2	8.50	9	m2

広場舗装-2B(石張舗装)　　100.0　m2　当たり数量計算書

名　称	規　格	計　算　式	小 計	数　量	単位
不陸整正工			100.000	100.00	m2
下層路盤工（凍上抑制層）	RC40-0　t150	100	100.000	100.00	m2
上層路盤工	RC40-0　t100	100	100.000	100.00	m2
コンクリート	18-8-25BB ｔ70	100	100.000	100.00	m2
モルタル	1：3（空練） t20	100	100.000	100.00	m2
自然石平板	御影石方形 300*600*t30	100	100.000	100.00	m2
目地ﾓﾙﾀﾙ	1:2	100	100.000	100.00	m2
伸縮目地		20	20.000	20.00	m

広場舗装-3(洗い出しｺﾝｸﾘｰﾄ舗装)　100.0　m2　当たり数量計算書

名　称	規　格	計　算　式	小 計	数　量	単位
不陸整正工			100.000	100.00	m2
ジオテキスタイル	ﾃｸﾄﾝ同等以上	100	100.000	100.00	m2
下層路盤工（凍上抑制層）	RC40-0　t150	100	100.000	100.00	m2
上層路盤工	RC40-0　t150	100	100.000	100.00	m2
洗い出しコンクリート	パーミアストーン　t 80	100	100.000	100.00	m2
伸縮目地		20	20.000	20.00	m

広場舗装-5A(緑化ﾌﾞﾛｯｸ芝目地)　100.0　m2　当たり数量計算書

名　称	規　格	計　算　式	小 計	数　量	単位
不陸整正工			100.000	100.00	m2
下層路盤工（凍上抑制層）	RC40-0　t150	100	100.000	100.00	m2
上層路盤工	RC40-0　t100	100	100.000	100.00	m2
透水シート	吸出し防止材	100	100.000	100.00	m2
サンドクッション	洗滌砂　t30	100	100.000	100.00	m2
透水ブロック	56*225*80 スペーサー有	100	50.000	50.00	m2
客土		0.038*100	3.800	3.80	m3
芝草		0.55*100	55.000	55.00	m2

広場舗装-5B(緑化ﾌﾞﾛｯｸ)　　100.0　m2　当たり数量計算書

名　称	規　格	計　算　式	小 計	数　量	単位
不陸整正工			100.000	100.00	m2
下層路盤工（凍上抑制層）	RC40-0　t150	100	100.000	100.00	m2
上層路盤工	RC40-0　t100	100	100.000	100.00	m2
サンドクッション	洗滌砂　t30	100	100.000	100.00	m2
透水ブロック	55*255*80	100	100.000	100.00	m2
透水シート		100	100.000	100.00	m2

園路舗装-1A(透水ｺﾝｸﾘｰﾄ舗装)　　100.0　m2　当たり数量計算書

名　称	規　格	計　算　式	小 計	数　量	単位
不陸整正工			100.000	100.00	m2
ジオテキスタイル	ﾃｸﾄﾝ同等以上	100	100.000	100.00	m2
下層路盤工（凍上抑制層）	RC40-0　t150	100	100.000	100.00	m2
上層路盤工	RC40-0　t150	100	100.000	100.00	m2
透水性コンクリート	パーミアコン t 100	100	100.000	100.00	m2
伸縮目地		20	20.000	20.00	m

園路舗装-1B(透水性ｺﾝｸﾘｰﾄ舗装)　　100.0　m2　当たり数量計算書

名　称	規　格	計　算　式	小 計	数　量	単位
不陸整正工			100.000	100.00	m2
下層路盤工（凍上抑制層）	RC40-0　t150	100	100.000	100.00	m2
上層路盤工	RC40-0　t100	100	100.000	100.00	m2
透水性コンクリート	パーミアコン ｔ80	100	100.000	100.00	m2
伸縮目地		20	20.000	20.00	m

園路舗装-2(石張舗装)　　100.0　m2　当たり数量計算書

名　称	規　格	計　算　式	小 計	数　量	単位
不陸整正工			100.000	100.00	m2
ジオテキスタイル	ﾃｸﾄﾝ同等以上	100	100.000	100.00	m2
上層路盤工	RC40-0　t150	100	100.000	100.00	m2
コンクリート	18-8-25BB ｔ100	100	100.000	100.00	m2
モルタル	1：3（空練） t20	100	100.000	100.00	m2
自然石平板	御影石方形 300*600*t60	100	100.000	100.00	m2
目地ﾓﾙﾀﾙ	1:2	100	100.000	100.00	m2
伸縮目地		20	20.000	20.00	m

水景縁石　10.0　m　当たり数量計算書

名　称	規　格	計　算　式	小 計	数　量	単位
床掘		0.3*0.25*10	0.750	1	m3
埋戻し		0.125	0.125	0.1	m3
残土処理		(0.75-(0.125/0.9)*10	0.612	1	m3
基面整正		0.2*10	2.0	2	m2
砕石基礎	RC40-0　t100	0.2*10	2.0	2	m2
モルタル	1：3	0.2*0.05*100	1.0	1	m3
水景縁石		御影石200*100*60R加工　グレー 表面：ﾋﾞｼｬﾝ仕上げ	10.0	10	m

水景舗装-1（一般部）　100.0　m2　当たり数量計算書

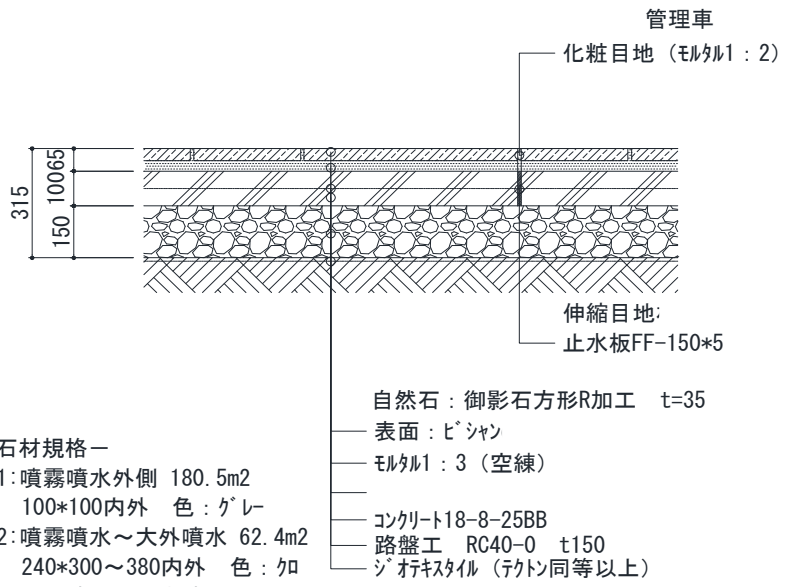

ー石材規格ー
1-1:噴霧噴水外側 180.5m2
　100*100内外　色：ｸﾞﾚｰ
1-2:噴霧噴水～大外噴水 62.4m2
　240*300～380内外　色：ｸﾛ
1-3:大外噴水～中央噴水 42.4m2
　190*110～360内外　色：ｸﾛ
・目地幅　8～15mm

名　称	規　格	計　算　式	小 計	数　量	単位
水景舗装1-1	表層	御影石100*100内外ｔ35　ｸﾞﾚｰ 表面：ﾋﾞｼｬﾝ仕上げ	100.0	100	m2
水景舗装1-2	表層	御影石240*300～380内外ｔ35　ｸﾛ 表面：ﾋﾞｼｬﾝ仕上げ	100.0	100	m2
水景舗装1-3	表層	御影石190*110～360内外ｔ35　ｸﾛ 表面：ﾋﾞｼｬﾝ仕上げ	100.0	100	m2
	据付ﾓﾙﾀﾙ	ﾓﾙﾀﾙ1：3　石材含め65mm	100.0	100	m2
	ｺﾝｸﾘｰﾄ基層	t100　18-8-25BB	10.0	10	m3
	伸縮目地		20.0	20	m
	化粧目地	ﾓﾙﾀﾙ1：2	20.0	20	m
	止水板	FF-150*5	20.0	20	m
	路盤工	t150　RC40-0	100.0	100	m2
	ｼﾞｵﾃｷｽﾀｲﾙ	ﾃｸﾄﾝ同等以上	100.0	100	m2

水景舗装-2（ﾋﾟｯﾄ躯体部）　100.0　m2　当たり数量計算書

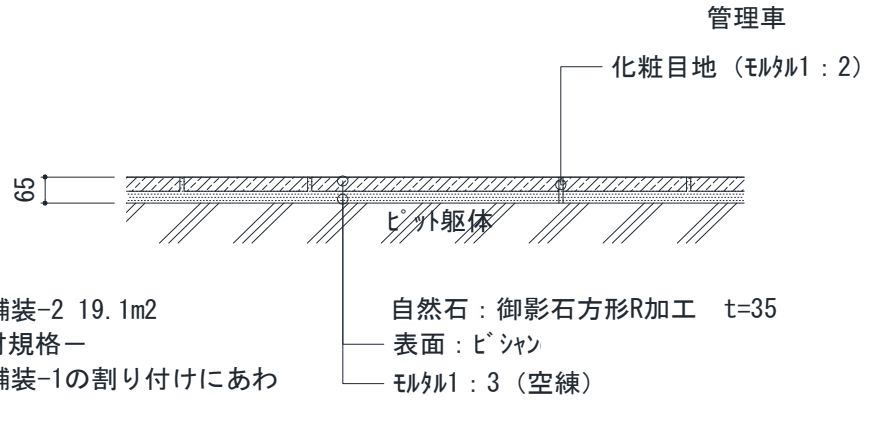

名　称	規　格	計　算　式	小 計	数　量	単位
水景舗装2-1	表層	御影石200*100*600R加工 表面：ﾋﾞｼｬﾝ仕上げ	100.0	100	m2
水景舗装2-2	表層	御影石100*100内外ｔ35　ｸﾞﾚｰ 表面：ﾋﾞｼｬﾝ仕上げ	100.0	100	m2
水景舗装2-3	表層	御影石190*110～360内外ｔ35　ｸﾛ 表面：ﾋﾞｼｬﾝ仕上げ	100.0	100	m2
	据付ﾓﾙﾀﾙ	ﾓﾙﾀﾙ1：3　石材含め65mm	100.0	100	m2

水景鋪装-3（ﾋﾟｯﾄ化粧蓋部）　100.0　m2　当たり数量計算書

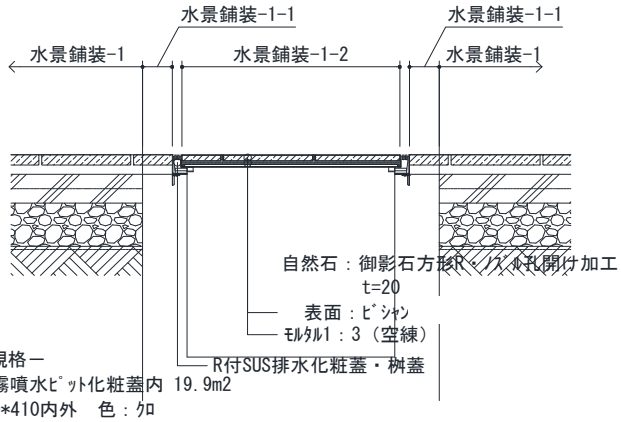

ー石材規格ー
3-1:噴霧噴水ﾋﾟｯﾄ化粧蓋内 19.9m2
400*410内外　色：ｸﾛ
3-2:大外噴水ﾋﾟｯﾄ化粧蓋内 10.7m2
320*290内外　色：ｸﾛ
3-3:外側噴水ﾋﾟｯﾄ化粧蓋内 8.2m2
320*290内外　色：ｸﾛ
3-3:中側噴水ﾋﾟｯﾄ化粧蓋内 5.7m2
320*280内外　色：ｸﾛ
3-3:内側噴水ﾋﾟｯﾄ化粧蓋内 3.2m2
320*270内外　色：ｸﾛ
3-4:中央噴水ﾋﾟｯﾄ化粧蓋内 0.5m2
方形張り　色：ｸﾛ
3-5:戻釜場 1.5m2
一般部の割り付けにあわせる
・目地幅　8～15mm

名　称	規　格	計　算　式	小 計	数　量	単位
水景鋪装3-1 噴霧噴水ﾋﾟｯﾄ蓋埋込	表層	御影石400*410内外ｔ20　ｸﾛ 表面：ﾋﾞｼｬﾝ仕上げ	100.0	100	m2
水景鋪装3-2 大外噴水ﾋﾟｯﾄ蓋埋込	表層	御影石320*290内外ｔ20　ｸﾛ 表面：ﾋﾞｼｬﾝ仕上げ	100.0	100	m2
水景鋪装3-3 大外噴水ﾋﾟｯﾄ蓋埋込	表層	御影石320*290内外ｔ20　ｸﾛ 表面：ﾋﾞｼｬﾝ仕上げ	100.0	100	m2
水景鋪装3-3 中側噴水ﾋﾟｯﾄ蓋埋込	表層	御影石320*280内外ｔ20　ｸﾛ 表面：ﾋﾞｼｬﾝ仕上げ	100.0	100	m2
水景鋪装3-3 内側噴水ﾋﾟｯﾄ蓋埋込	表層	御影石320*270内外ｔ20　ｸﾛ 表面：ﾋﾞｼｬﾝ仕上げ	100.0	100	m2
水景鋪装3-4 中央噴水ﾋﾟｯﾄ蓋埋込	表層	御影石方形張りｔ20　ｸﾛ 表面：ﾋﾞｼｬﾝ仕上げ	100.0	100	m2
水景鋪装3-5 戻釜場	表層	水景鋪装-1の割り付けにあわせる	100.0	100	m2
	据付ﾓﾙﾀﾙ	ﾓﾙﾀﾙ1：3　石材含め40mm	100.0	100	m2

機械室・ﾎﾟﾝﾌﾟﾋﾟｯﾄ　　1.0　基　当たり数量計算書

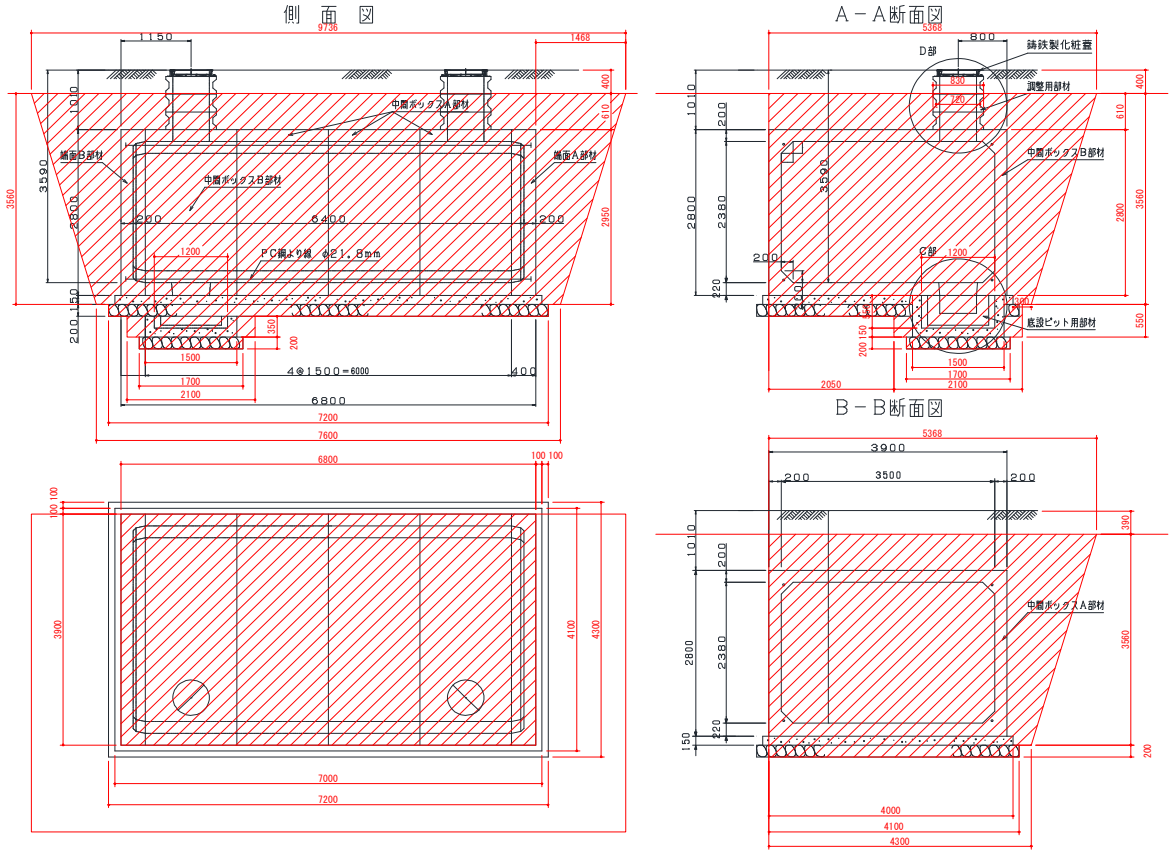

名　称	規　格	計　算　式	小 計	数　量	単位
床堀		7.20*4.10*0.20+3.56/6* （7.60*5.368+9.736*4.30+2* （9.736*5.368+7.60*4.30）） +1.70^2*0.20+2.10^2*0.35	157.9	160	m3
埋戻		71.6	71.6	70	m3
残土処分		(157.9-(71.6/0.9))*10	78.3	80	m3
基面整正		1.70^2+7.20*4.10-1.50^2	30.16	30	m2
砕石基礎	RC40-0　t200	1.70^2+7.20*4.10-1.50^2	30.16	30	m2
型枠損料	小型	1.50*0.70*4.0	4.20	4	m2
	均ｺﾝｸﾘｰﾄ	（7.0+4.10）*2.0*0.15	3.33	3	m2
ｺﾝｸﾘｰﾄ工	小型 18-8-25BB	1.50^2*0.70-1.20^2*0.55	0.78	1	m3
	均しｺﾝｸﾘｰﾄ 18-8-25BB	（7.00*4.00-1.50^2）*0.15	3.86	4	m3
中間ﾎﾞｯｸｽA部材	3900*2800*1500	3	3.000	3	個
中間ﾎﾞｯｸｽB部材	3900*2800*1500	1	1.000	1	個
端面A部材	3900*2800*400	1	1.000	1	個
端面B部材	3900*2800*400	1	1.000	1	個
底設ﾋﾟｯﾄ部材	1000*1000*500	1	1.000	1	個
調整用部材	φ830　H=300	6	6.000	6	個
鋳鉄製MH蓋	φ600	2	2	2	組
	※機械室・ﾎﾟﾝﾌﾟ室が長辺側で接する為、土工事及び基礎部分を一部控除				

ｵｰﾊﾞｰﾌﾛｰ管　10.0　m　当たり数量計算書

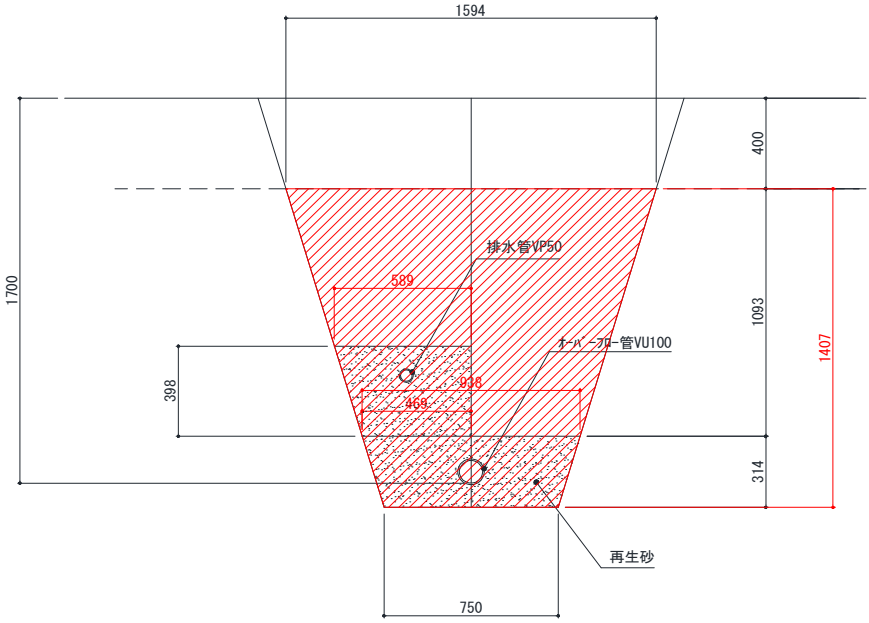

名　称	規　格	計　算　式	小 計	数　量	単位
床堀		(0.75+1.594)*0.50*1.407*10.0	16.5	16	m3
埋戻	砂	((0.75+0.938)*0.50*0.314+ (0.469+0.589)*0.50*0.398- 0.03^2*3.14-0.057^2*3.14)*10.0	4.63	5	
埋戻		16.49-((0.75+0.938)*0.50*0.314+ (0.469+0.589)*0.50*0.398)*10.0	11.7	12	m3
残土処分		((0.75+0.938)*0.50*0.314+ (0.469+0.589)*0.50*0.398)*10.0	4.8	5	m3
基面整正		0.75*10.0	7.5	8	m2
ｵｰﾊﾞｰﾌﾛｰ管	VU100	10	10.0	10	m
排水管	HIVP50	10	10.0	10	m
		※ﾎﾟﾝﾌﾟﾋﾟｯﾄ・機械室からのｵｰﾊﾞｰﾌﾛｰ管・ 排水管は同一の掘り山とする			

マルチング使用量　算出

【高木】

高木名	規格	幹周(cm)	数量	単位	マルチング使用量(m3)
シラカシ	3.0-0.15-0.8	15～20未満	6	本	0.14
カツラ	5.0-0.3-2.0	30～35未満	25	本	1.07
ヤマボウシ	3.0-0.15	15～20未満	4	本	0.10
ヤマボウシ(株立ち)	3.0-0.15-1.5	15～20未満	3	本	0.07
イタヤカエデ	2.5	15～20未満	4	本	0.10
オオバボダイジュ	5.0-0.3	30～35未満	3	本	0.13
アカシデ	3.5-0.15-1.2	15～20未満	6	本	0.14
オオヤマザクラ	4.5-0.21-1.2	20～25未満	10	本	0.31
ヤマザクラ	3.0-0.12-0.8	10～15未満	12	本	0.21
ケヤキ	5.0-0.25-2.0	25～30未満	3	本	0.12
ハウチワカエデ	2.0-	15～20未満	2	本	0.05
コナラ	3.5-0.15-1.2	15～20未満	2	本	0.05
コナラ(株立ち)	3.0-0.15	15～20未満	2	本	0.05
ミズキ	3.0-	15～20未満	2	本	0.05
アキニレ	5.0-0.3-2.0	30～35未満	8	本	0.34
ヒメシャラ(株立ち)	3.0-	15～20未満	3	本	0.07
計					3.0

設計値　3

【中低木】

高木名	規格	樹高(cm)	数量	単位	マルチング使用量(m3)
ツリバナ	1.0-	100～150未満	2	本	0.01
ガマズミ	1.0-	100～150未満	2	本	0.01
リュウキュウツツジ	0.5-0.4	50～80未満	165	本	0.71
ビョウヤナギ	0.5-0.4	50～80未満	485	本	2.08
ヤマブキ	0.5-3芽立	50～80未満	265	本	1.14
ドウダンツツジ	0.5-0.25	50～80未満	180	本	0.77
計					4.7

設計値　5

【地被類】

高木名	規格	数量	m2当たり換算(m2)	単位	マルチング使用量(m3)
オカメザサ	3芽立ち12pot	280	11.2	m2	0.45
ビンカミノール	3芽立ち9pot	2580	103.2	m2	4.13
ヤブラン	3芽立ち10.5pot	1930	77.2	m2	3.09
ツワブキ	3芽立ち10.5pot	5640	225.6	m2	9.02
フッキソウ	3芽立ち10.5pot	60	2.4	m2	0.10
コトネアスター	L=0.3　9.0pot	1070	42.8	m2	1.71
計			462		18

設計値　18

城山公園再整備実施設計

撤去工事

平 面　数 量 調 書

数 量 総 括 表

工 種	種別	名 称	形状・寸法	算 式		数量	単位	項 目
基盤整備								
撤去工								
		縁石1号			218.3	218	m	
		縁石2号			410.8	411	m	
		アスファルト舗装			368.0	368	㎡	
		VS-300		5.29	5.29	5	m	
		HPφ100		1.86+1.86+1.83+1.44+25.92+2.39+7.57	42.87	43	m	
		HPφ300		14.56+10.14+10.38+3.71	38.79	39	m	
		集水桝		6	6.0	6	基	
		ベンチA		8	8.0	8	基	
		ベンチB		1	1.0	1	基	
		ベンチC		1	1.0	1	基	
		パーゴラ		1	1.0	1	基	
		すべり台A	(プリン山)	1	1.0	1	基	
		すべり台B		1	1.0	1	基	
		プレイハウス		3	3.0	3	基	
		車止めA		9	9.0	9	基	
		車止めB		1	1.0	1	基	
		車止めD		2	2.0	2	基	
		照明灯		3	3.0	3	基	
		コンクリート擁壁		10.9	10.90	11	m	
		自転車置場取壊		1	1.0	1	箇所	
		標識A		1	1.0	1	基	
		標識B		1	1.0	1	基	
		標識C		1	1.0	1	基	
		標識D		1	1.0	1	基	
		標識H		1	1.0	1	基	
		不陸整正工			3,900.0	3,900	m2	
構造物撤去工								
舗装版撤去工								
		アスファルト舗装切断			10.0	10	m	
		アスファルト舗装破砕			368.0	368	㎡	
		殻運搬		368*0.3	11.0	11	m3	
		処分費(As)			25.0	25	t	
構造物取壊工								
		殻運搬(コンクリート殻)			139.0	139	m3	
		殻運搬(混合廃棄物)			2.0	2	m3	
		処分費(Co有筋)			117.0	117	t	
		処分費(Co無筋)			232.0	232	t	
		処分費(混合廃棄物)			2.0	2	m3	
仮設工								
仮設工								
		仮囲い設置・撤去	供用日数280日		210.0	210	m	
		仮囲い撤去			220.0	220	m	
		敷鉄板設置・撤去工	A=360m2		1.0	1.0	式	
		敷鉄板運搬工			1.0	1.0	式	
		交通誘導員			33.0	33	人	
準備工								
準備工								
		支障木伐採・抜根(中高木)			1.00	1.0	式	
		トラック運搬工			9.0	9.0	台	
		処分費			1.00	1.0	式	

数 量 総 括 表

工 種	種別	名 称	形状・寸法	算 式			数量	単位	項 目
基盤整備									
植栽撤去工									
	高木伐木								
		サクラ	広葉樹	9	9.00	=	9	本	
		カイヅカイブキ	針葉樹	1	1.00	=	1	本	
		ケヤキ	広葉樹	4	4.00	=	4	本	
		小計					14	本	
	低木伐木								
		イヌツゲ		0.7+0.3+0.3+0.7+2.5+0.5+0.5+2.6+2.5+1.1+57.2+1.5+0.8+3.8+4.2	79.2	=	1.0	m3	
		サンゴジュ		3.2+1.3+2.0	6.5	=	1.1	m3	
		ハナゾノツクバネウツギ		15.9+15.1+4.4+14.8+14.2+12.4+6.3+5.2+12.6+13.7	114.6	=	2.5	m3	
		ユキヤナギ		5.0+0.9+15.1+2.7+4.0+0.8+1.9+2.7+0.8	33.9	=	2.4	m3	
		キリシマツツジ		59.09	59.1	=	7.1	m3	
		ツツジ		6.4+6.4+6.8+3.4+2.4+4.2+37.3+38.7+37.0+37.7+8.0+1.0+1.2+2.7+14.3	207.5	=	2.3	m3	
		フジ		26.3	26.3	=	2.0	m3	
		リュウキュウツツジ		42.7+45.3+47.7++51.4+99.6+9.6+4.9+4.0+5.7	310.9	=	7.5	m3	
		低木計					25.8	m3	
		低木株数計					26	m3	
植栽運搬工									
	トラック2t積運搬								
		2tトラック	4m3/台	34.2/4=8.5			9	台	
処分工									
	植栽搬								
		樹木		4.2+26			30	m3	
		樹根		4.6			5	m3	

廃材運搬・処分量算出表

種　　別	単位	設計数量	数　　量　　計　　算	摘　要
縁石1号(地先境界B型) 総延長　218m				
殻運搬	m3	6.1	ブロックB種　(0.15*0.12*218)＝3.9m3 基礎Co殻　0.01m3×218＝2.2m3　合計6.1m3	
無Co殻処分	t	15.0	2.2×2.35＝5.2	
有Co殻処分	t	9.8	3.9*2.5=9.8	
縁石2号(歩車境界A型) 総延長　411m				
殻運搬	m3	24.6	ブロックA種　0.15*0.2*411＝12.3 基礎Co殻　0.03m3*411＝12.3　合計24.6m3	
無Co殻処分	t	28.9	12.3m3*2.35＝28.9	
有Co殻処分	t	30.8	12.3*2.5＝30.8	
As舗装版取壊し 総面積　368m2				t=3cm
殻運搬	m3	11.0	368*0.03＝11.1	
As殻処分	t	25.3	11m3*2.3＝25.3	
VS300側溝取壊 総延長　5.3m				
殻運搬	m3	1.0	VS　0.16m3*5.3＝0.8 ベースCo　0.03m3*5.3＝0.16　合計0.96m3	
無Co殻処分	t	0.4	0.16*2.35＝0.37	
有Co殻処分	t	2	0.8*2.5＝2.0	
HP管φ100㎜取壊し 総延長　43m				
殻運搬	m3	9.9	HP管　0.23m3*43＝9.9 基礎Co　0.05m3*43＝2.2　合計12.1	
無Co殻処分	t	5.2	2.2*2.35＝5.2	
有Co殻処分	t	24.7	9.9*2.5＝24.7	
HP管φ300mm取壊し 総延長　38.8m				
殻運搬	m3	16.6	HP管　0.41m3*38.8＝15.9 基礎Co　0.07m3*9.4＝0.7　合計16.6	
無Co殻処分	t	1.6	0.7*2.35＝1.65	
有Co殻処分	t	39.7	15.9*2.5＝39.7	
集水桝取壊し 総数量　6基				
殻運搬	m3	2.2	0.37m3*6＝2.2	
無Co殻処分	t	5.1	2.2*2.35＝5.1	

すべり台A 総数量　1基				
殻運搬	m3	27	179.4m3*0.15＝26.9	
無Co殻処分	t	63	26.91*2.35＝63.2	
ベンチA,B A=8基　C=1基				
ﾌﾞﾛｯｸ殻運搬	m3	0.6	A （0.2*0.15*0.65）*3*8＝0.45 C 1.85*0.35*0.12+(0.21*0.35*(0.23+0.1))*2*1=0.12	
Co殻処分	t	1.3	0.57*2.35＝1.34	
標識類撤去 N=4基(A、B、C、D)				
基礎殻運搬	m3	0.1	A,C 0.04*2 ＋ B 0.03 ＋ D 0.04 ＝0.15	
Co殻処分	t	0.3	0.15*2.35＝0.35	
車止め工 A=9基 B=1基 D=2基				
Co殻運搬	m3	3.6	A 0.3*9=2.7 B=0.3 D＝0.3*2	
無Co殻処分	t	8.4	3.6*2.35＝7.7	
公園照明				
Co殻運搬	m3	1.8	0.6*3	
無Co殻処分	t	4	1.8*2.35＝4.2	
自転車置場				
Co殻運搬	m3	40	40.26	
無Co殻処分	t	95	40.26*2.35＝94.6	
コンクリート擁壁				
Co殻運搬	m3	5.5	0.137*11+0.367*11＝5.54	
無Co殻処分	t	3.5	0.137*11*2.35＝3.54	
有Co殻処分	t	10.0	0.367*11*2.5＝10.0	
混合廃棄物運搬				
混合殻運搬	m3	2.0		
混合廃棄物処分	m3	2.0		

廃材運搬及び廃材処分集計表

工　種	切断	運　搬(m3)		処　分　費(t･m3)			
	As	As	Co	As(t)	無Co(t)	有Co(t)	混合廃棄物 (m3) 【想定量】
縁石1号			6.1		15.0	9.8	
縁石2号			24.6		28.9	30.8	
As舗装版取壊し	10.0	11.0		25.3			
VS300側溝			1.0		0.4	2.0	
HPφ100mm管			9.9		5.2	24.7	
HPφ300mm管			16.6		1.6	39.7	
集水桝取壊し			2.2		5.1		0.1
すべり台A			27.0		63.0		0.3
ベンチA、B			0.6		1.3		0.3
標識類撤去			0.1		0.3		0.2
車止め撤去			3.6		8.4		0.1
コンクリート擁壁			5.5		3.5	10.0	
自転車置場			40.0		95.0		
公園照明			1.8		4.0		1.0
合計	10	11	139	25	232	117	2

アスファルト舗装　100.0　㎡　当たり数量計算書

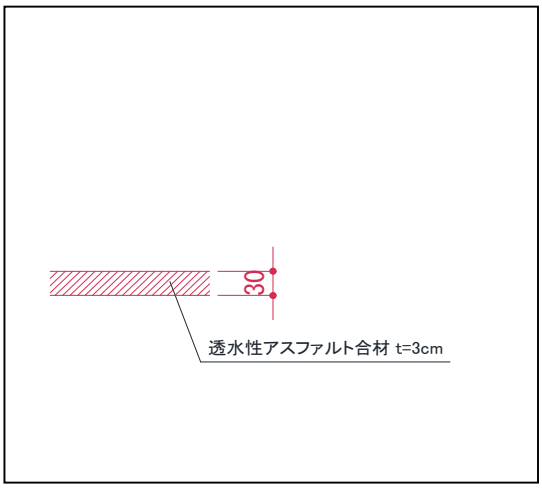

名　称	規　格	計　算　式	小 計	数　量	単位
密粒度ｱｽｺﾝ撤去	20F　t=30mm	100	100.000	100.00	m2
		100*0.03	3.000	3.00	m3

VS-300　　10.0　m　当たり数量計算書

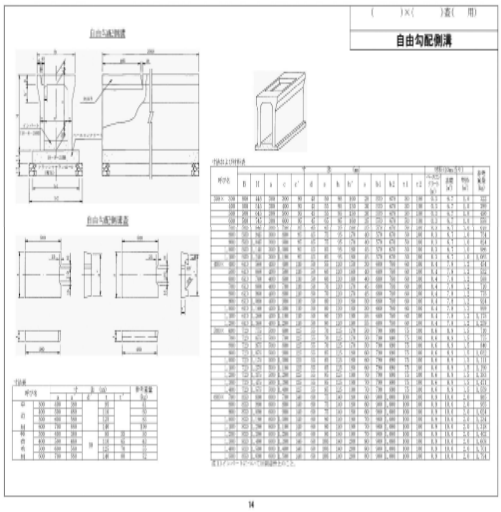

名　称	規　格	計　算　式	小 計	数　量	単位
床堀		(0.97*0.795-(0.5*0.745+0.57*0.05))*10	3.70	4	m3
残土処分		(0.97*0.795-(0.5*0.745+0.57*0.05))*10	3.70	4	m3
VS-300撤去	300*600	((0.5*0.745-(0.745-0.16+0.095)*0.045*0.5*2)-0.3*0.6)*10	1.62	2	m3
	２次製品@2m	0.558*10/2	2.79	3	t
捨ｺﾝｸﾘｰﾄ基礎撤去		0.57*0.05*10	0.29	0.3	m3
	無筋 2.35t/m3	0.28*2.35	0.66	0.7	t

パーゴラ	1.0　基　当たり数量計算書

想定サイズ(mm):W7200,B3600,T150

名　称	規　格	計　算　式	小 計	数　量	単位
パーゴラ撤去		1		1	棟

すべり台A　　1.0　基　　当たり数量計算書

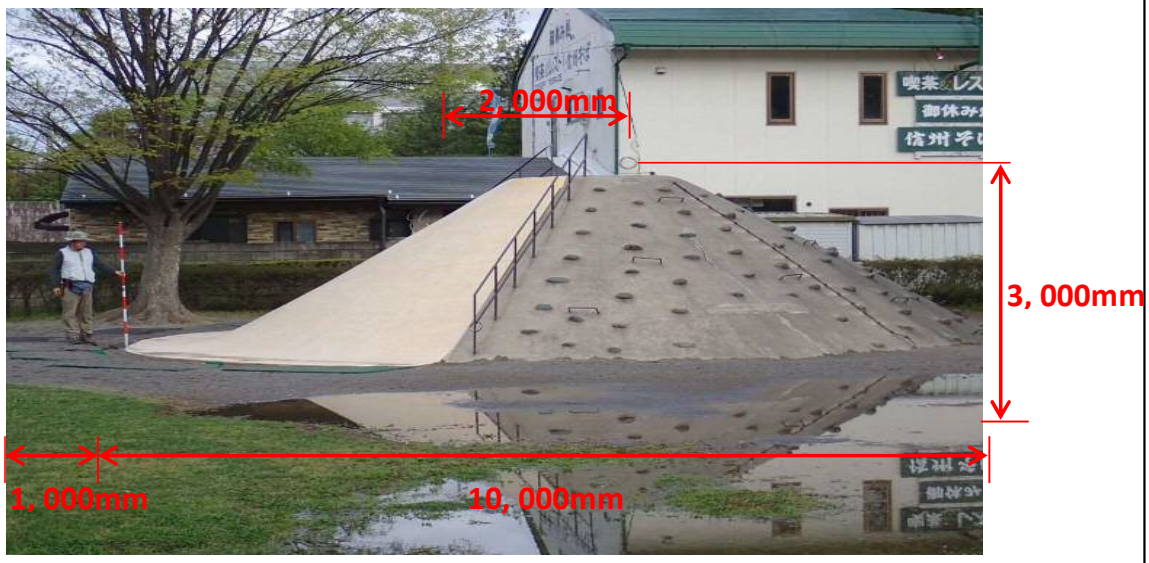

表面積:179.43㎡

r1 : 1,000mm
r2:5,000mm
h:3300mm　（地上部:3000mm、想定根入れ : 300mm）
ｺﾝｸﾘｰﾄ厚み:150mm

名　　称	規　格	計　　算　　式	小 計	数　量	単位
ｺﾝｸﾘｰﾄ基礎撤去		179.43*0.15	26.9	27	m3
	無筋 2.35t/m3	26.91*2.35	63.2	63	t

すべり台B　　1.0　基　当たり数量計算書

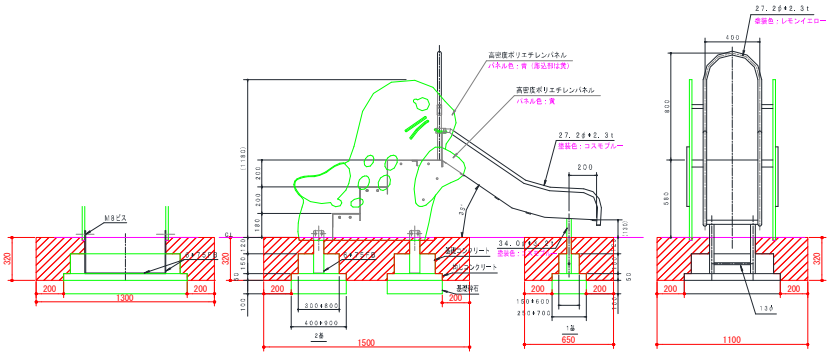

図面：別紙参照

名　称	規　格	計　算　式	小 計	数　量	単位
すべり台B撤去		1	1	1	基

プレイハウス　　1.0　基　当たり数量計算書

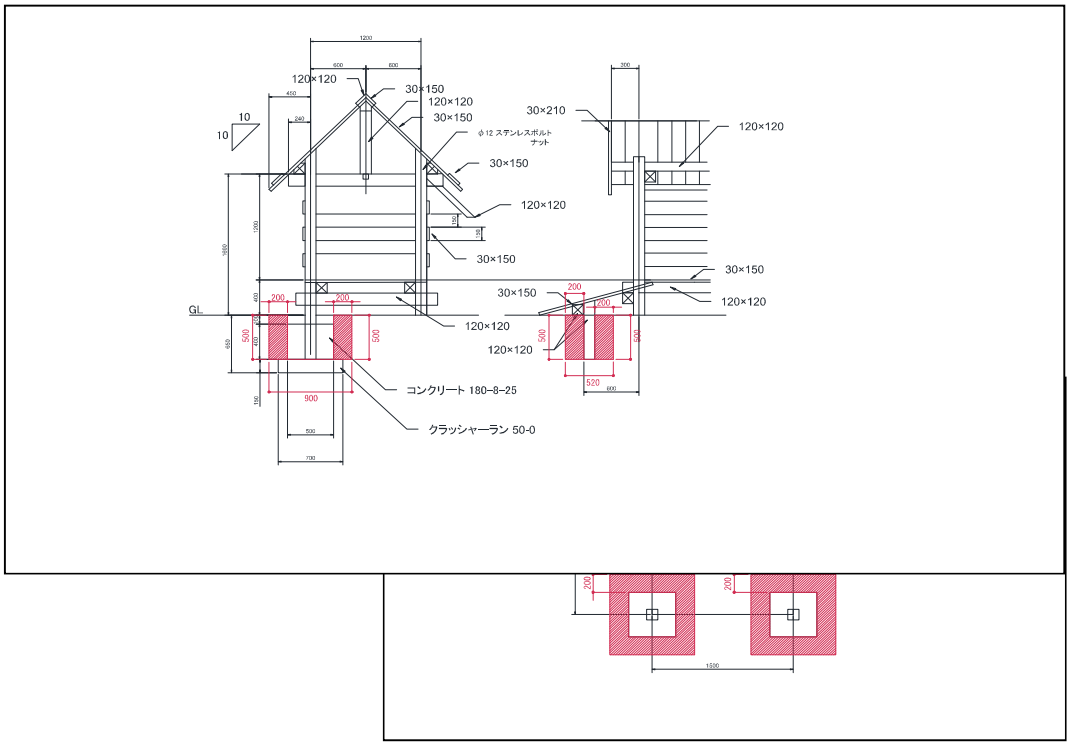

名　称	規　格	計　算　式	小 計	数　量	単位
プレイハウス撤去		1	1.000	1	基

車止めA	10.0　基　当たり数量計算書

想定基礎ﾌﾞﾛｯｸ(mm)：□250*H250
管径(mm)：φ65

名　称	規　格	計　算　式	小 計	数　量	単位
車止めA撤去		10	10	10	基

車止めB	10.0　基　　当たり数量計算書

想定基礎ﾌﾞﾛｯｸ(mm) : □250*H250
管径(mm) : φ65

名　　称	規　格	計　　算　　式	小 計	数　量	単位
車止めB撤去		10	10	10	基

車止めD	10.0　基　当たり数量計算書

想定基礎ﾌﾞﾛｯｸ(mm) : □300*H400
管径(mm) : φ110

名　称	規　格	計　算　式	小 計	数　量	単位
車止めD撤去		10	10	10	基

自転車置場　　1.0　基　　当たり数量計算書

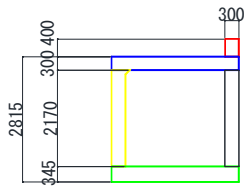

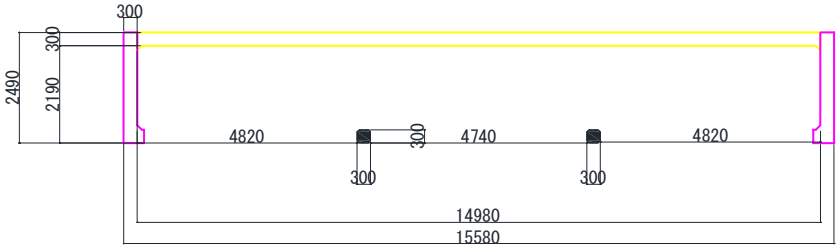

名　　称	規　格	計　　算　　式	小 計	数　量	単位
部材①撤去	Co	14.98*2.49*0.3	11.19	11	m3
部材②撤去	Co	14.98*2.49*0.345	12.87	13	m3
部材③撤去	Co	14.98*2.17*0.30	9.75	10	m3
部材④撤去	Co	(2.815*2.49*0.3)*2	4.21	4	m3
部材⑤撤去	Co	(0.3*0.3*2.17)*2	0.39	0.4	m3
部材⑥撤去	Co	15.58*0.3*0.4	1.87	2	m3
自転車置場撤去	Co	11.19+12.86+9.75+4.20+0.39+1.87	40.26	40	m3
	無筋 2.35t/m3	40.26*2.35	94.61	95	t

ｺﾝｸﾘｰﾄ擁壁　10.0　m　当たり数量計算書

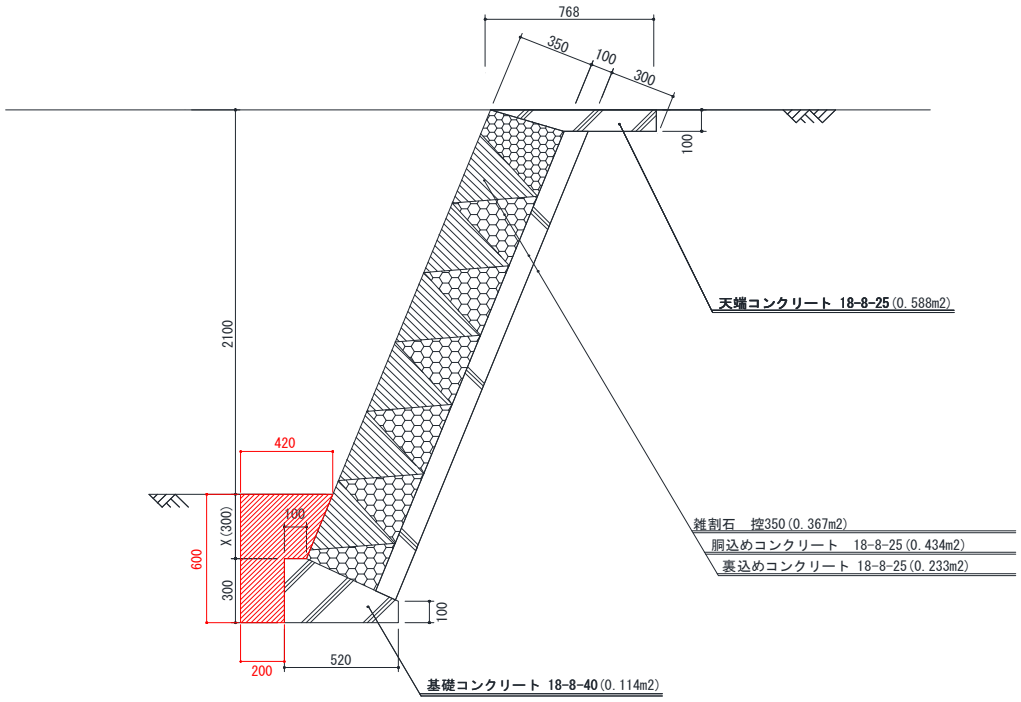

名　称	規　格	計　算　式	小 計	数　量	単位
床堀		(0.2*0.6+(0.1+0.22)*0.3/2)	0.17	0.2	m3
残土 周辺敷き均し		(0.2*0.6+(0.1+0.22)*0.3/2)	0.17	0.2	m3
ｺﾝｸﾘｰﾄ撤去(CAD計測)		(0.588+0.233+0.434+0.114)*10	13.69	14	m3
	無筋 2.35t/m3	13.69*2.35	32.17	32	t
雑石撤去(CAD計測)		0.367*10	3.67	4	m3
	有筋（想定） 2.5t/m3	3.67*2.5	9.18	9	t

縁石1号　　10.0　m　当たり数量計算書

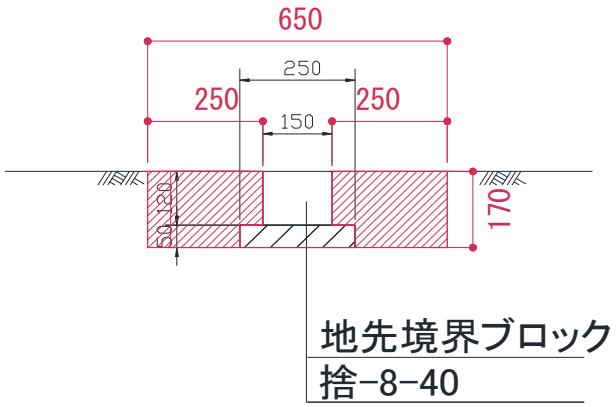

名　称	規　格	計　算　式	小 計	数　量	単位
床堀		(0.25*0.12+0.2*0.05)*2*10	0.800	1	m3
整地		(0.25*0.12+0.2*0.05)*2*10	0.800	1	m3
縁石1号撤去 (2次製品)	地先境界ﾌﾞﾛｯｸ	0.15*0.12*10	0.180	0.2	m3
	無筋 2.35t/m3	0.18*2.35	0.423	0.4	t
ｺﾝｸﾘｰﾄ基礎撤去	8-40	0.25*0.05*10	0.125	0.1	m3
	無筋 2.35t/m3	0.13*2.35	0.3055	0.3	t

縁石2号　　10.0　m　当たり数量計算書

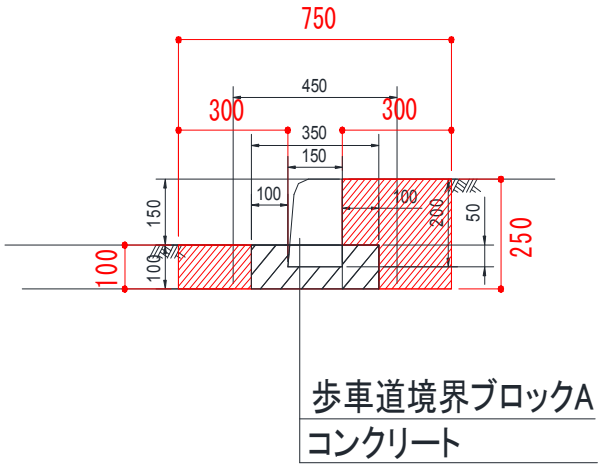

名　称	規　格	計　算　式	小 計	数　量	単位
床堀		(0.2*0.1+0.3*0.25-0.1*0.1)*10	0.85	1	m3
整地		(0.2*0.1+0.3*0.25-0.1*0.1)*10	0.85	1	m3
縁石2号撤去	歩車道境界ﾌﾞﾛｯｸA　0.03㎥	0.03*10	0.30	0.3	m3
	無筋 2.35t/m3	0.3*2.35	0.71	0.7	t
ｺﾝｸﾘｰﾄ基礎撤去		(0.35*0.1-0.15*0.05)*10	0.28	0.3	m3
	無筋 2.35t/m3	0.28*2.35	0.66	0.7	t

ベンチA	10.0　基　当たり数量計算書

想定基礎ﾌﾞﾛｯｸ(mm)：150*635*H200

名　称	規　格	計　算　式	小 計	数　量	単位
ベンチA撤去		10	10	10	基

ベンチC	10.0　基　当たり数量計算書

①(mm):W1850,B350,H120
②(mm):W210,B350,H（地上部230、想定根入100）

名　称	規　格	計　算　式	小 計	数　量	単位
ベンチC撤去			10.00	10.0	基

ベンチB　　10.0　基　　当たり数量計算書

ｺﾝｸﾘｰﾄ基礎無し

名　　称	規　格	計　　算　　式	小 計	数　量	単位
ベンチB撤去		10		10.00	基

標識A,C,G　　10.0　基　　当たり数量計算書

想定基礎ﾌﾞﾛｯｸ(mm)：□350*H600
支柱(mm)：φ65

名　　称	規　格	計　　算　　式	小 計	数　量	単位
標識A,C,G撤去		10	10	10	基

標識B,F	10.0　基　当たり数量計算書

想定基礎ﾌﾞﾛｯｸ(mm)：340*310*H600
支柱(mm)：φ65

名　称	規　格	計　算　式	小 計	数　量	単位
標識B,F撤去		10	10	10	基

標識D	10.0　基　当たり数量計算書

想定基礎ﾌﾞﾛｯｸ(mm)：□350*H600
支柱(mm)：φ76

名　称	規　格	計　算　式	小 計	数　量	単位
標識D撤去		10	10	10	基

標識H	10.0　基　　当たり数量計算書

名　　称	規　格	計　　算　　式	小 計	数　量	単位
標識H撤去		10	10	10	基

HP φ100 300　　10.0　m　当たり数量計算書

名　称	規　格	計　算　式	小 計	数　量	単位
φ100mm					
床堀		0.23*10	2.30	2	m3
埋戻		0.552*0.8*10	4.06	4	m3
撤去	HPφ100mm		2.00	2	m3
ｺﾝｸﾘｰﾄ基礎撤去			0.50	1	m3
φ300mm					
床堀		0.406*10	4.06	4	m3
埋戻		0.76*0.8*10	6.08	6	m3
撤去	HPφ300mm	10	4.00	4	m3
ｺﾝｸﾘｰﾄ基礎撤去			0.70	1	m3

集水桝取壊し	10基 当り	

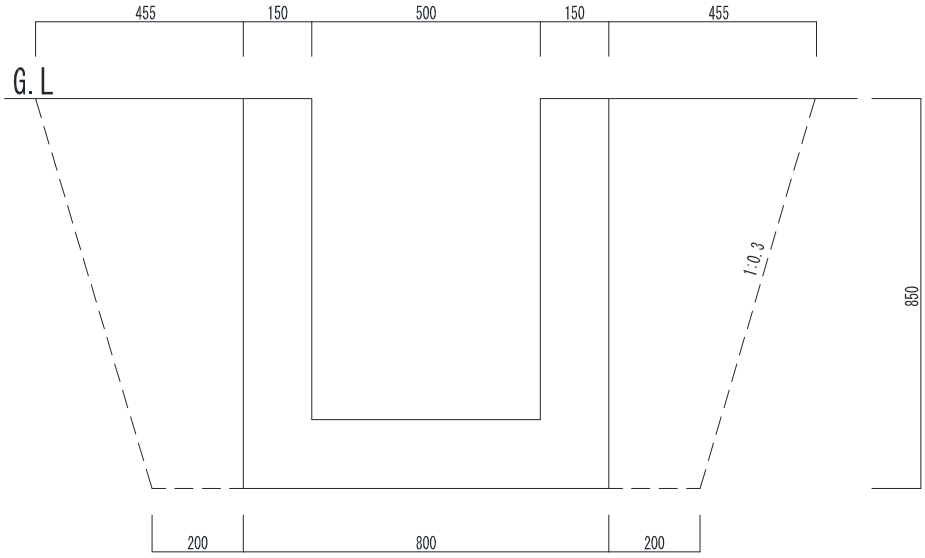

名　　称	規　格	計　　算　　式	数　量	
Co	無筋	(0.8^2×0.85-0.5^2×0.7)×10	4	m3
掘削		18.547-0.8^2×0.85×10	13	m3
埋戻し		(1.71^2+1.2^2)/2×0.85×10	18	m3
C		18.547-0.8^2×0.85×10	13	m2
V		(0.8^2×0.85-0.5^2×0.7)×10	3.7	m3

公園灯撤去	10基 当り	

名　　称	規　格	計　　算　　式	数　量	
照明灯			10.0	基

伐採対象樹木一覧表

【樹木幹】

樹木No	樹　種	幹　周(m)	樹　高(m)	処分量(m3)
170	サクラ	0.1	3.7	0.02
171	サクラ	0.1	3.7	0.02
172	サクラ	0.1	4	0.02
173	ケヤキ	0.35	9.1	0.44
174	サクラ	0.1	3.5	0.02
175	サクラ	0.1	4.2	0.02
176	カイヅカイブ	0.65	10.3	1.71
178	ケヤキ	0.55	7.3	0.87
179	ケヤキ	0.45	6.1	0.49
180	サクラ	0.1	3.5	0.02
181	サクラ	0.1	3.3	0.02
182	サクラ	0.1	3.7	0.02
183	サクラ	0.1	3.6	0.02
185	ケヤキ	0.4	8.3	0.53
合計				4.2 m3

（想定値）

総本数

幹周(cm)	本数
20未満	9
30～60未満	4
60～90未満	1
合　計	14

【樹木根】

樹木No	樹　種	幹　周(m)	樹　高(m)	処分量(m3)
170	サクラ	0.1	3.7	0.02
171	サクラ	0.1	3.7	0.02
172	サクラ	0.1	4	0.02
173	ケヤキ	0.35	9.1	0.44
174	サクラ	0.1	3.5	0.02
175	サクラ	0.1	4.2	0.02
176	カイヅカイブ	0.65	10.3	2.11
178	ケヤキ	0.55	7.3	0.87
179	ケヤキ	0.45	6.1	0.49
180	サクラ	0.1	3.5	0.02
181	サクラ	0.1	3.3	0.02
182	サクラ	0.1	3.7	0.02
183	サクラ	0.1	3.6	0.02
185	ケヤキ	0.4	8.3	0.53
合計				4.6 m3

（想定値）

伐採対象樹木（低木類）一覧表

樹木No	樹　種	本数	面積（m2）	樹　高（m）	処分量（m3）
54	ﾕｷﾔﾅｷﾞ	1	4	1.6	0.96
56-1	ﾕｷﾔﾅｷﾞ	1	0.8	1.2	0.14
56-2	ﾕｷﾔﾅｷﾞ	1	1.9	1.9	0.54
57-1	ｻﾝｺﾞｼﾞｭ	1	1.3	2.5	0.49
57-2	ｻﾝｺﾞｼﾞｭ	1	2	1.9	0.57
58	ﾂﾂｼﾞ	1	2.7	1.4	0.57
59-1	ﾕｷﾔﾅｷﾞ	1	2.7	1.6	0.65
59-2	ﾕｷﾔﾅｷﾞ	1	0.8	1	0.12
61	ｷﾘｼﾏﾂﾂｼﾞ	1	59.1	0.8	7.09
62	ﾘｭｳｷｭｳﾂﾂｼﾞ	1	42.7	0.8	5.12
63	ﾊﾅｿﾞﾉﾂｸﾊﾞﾈｳﾂｷﾞ	1	13.7	1.2	2.47
64-1	ﾘｭｳｷｭｳﾂﾂｼﾞ	1	4.9	1.1	0.81
64-2	ﾘｭｳｷｭｳﾂﾂｼﾞ	1	4	1.1	0.66
64-3	ﾘｭｳｷｭｳﾂﾂｼﾞ	1	5.7	1.1	0.94
65	ｲﾇﾂｹﾞ	1	3.8	0.8	0.46
66	ﾂﾂｼﾞ	1	14.3	0.8	1.72
67	ｲﾇﾂｹﾞ	1	4.2	0.8	0.50
68	ﾌｼﾞ	1	26.3	0.5	1.9725
合計		18	195	（想定量）	26
			（m2）		（m3）