数量総括表

名　　称	規　　格	地すべり対策	飯森新橋線	小田切47号線	単位	数　量
土工						
掘削	排土工 オープン掘削	13793	196.3	3735.1+154.7	m3	17879.1
	排土工 現場制約有	439.7	－	－	m3	439.7
	排土工 片切	－	871.3	1097.2	m3	1968.5
法面整形工	切土 現場制約なし	3083.7+560.4	－	1461.0+69.4	m2	5174.5
	切土 現場制約あり	503.8	－	－	m2	503.8
	盛土部			24.2	m2	24.2
土砂等運搬		14443.9	871.3+466.4	4832.3+124.1	m3	20738.0
	不整地運搬	14443.9	－	－	m3	14443.9
積込		14443.9	－	－	m3	14443.9
残土処分		20738.0×1.2			m3	24885.6
床掘	標準		274.4	－	m3	274.4
	1m<2m		48.4	2.8	m3	51.2
基面整正			143.1	116.9	m2	260.0
埋戻し工	砕石埋戻し		197.6	－	m3	197.6
	＜1m		47.4	14	m3	61.4
植生工	植生マット	3587.5	－	1461	m2	5048.5
	植生シート	－	－	24.2	m2	24.2
吹付枠工	ラス張工	560.4	－	－	m2	560.4
	法枠工	448.7	－	－	m	448.7
	水切りモルタル・コンクリート	8.8	－	－	m3	8.8
	植生基材吹付工 アンカー外周	146.4	－	－	m1	146.4
	植生基材吹付工 枠内	138.9	－	－	m2	138.9
かご工	かご枠設置		－	98	m	98.0
山腹明暗渠工		789.7	－	－	m	789.7
プレキャスト桝		13	－	－	基	13
アンカー工	L＝34.0m	10	－	－	本	10
	L＝37.5m	10	－	－	本	10
軽量受圧版据付		20	－	－	基	20
不陸調整台座		20	－	－	基	20
小口止め工		2	－	－	箇所	2
転落防止柵工	設置	135.4	－	－	m	135.4
	撤去	45	－	－	m	45.0

名　　称	規　　格	地すべり対策	飯森新橋線	小田切47号線	単位	数　量
擁壁工						
プレキャストL型擁壁工	H=1.75		6	−	m	6.0
	H=2.00		6	−	m	6.0
	H=2.25		14.1	−	m	14.1
	H=2.50		8	−	m	8.0
マットレス工					式	1
側溝工	自由勾配側溝 500×500		67	−	m	67.0
	集水桝		1	3	基	4.0
	プレキャストL型側溝		−	117.9	m	117.9
	横断用側溝			8	m	8.0
	自由勾配側溝 300×300			15.6	m	15.6
	ポリエチレン管			12	m	12.0
構造物取壊し工	無筋	14.7	87.2	179.2	m3	281.1
	鉄筋	12.9	32.6	102.5	m3	148.0
	舗装版破砕		818	558	m2	1376.0
殻運搬工	無筋	14.7	87.2	179.2	m3	281.1
	鉄筋	12.9	32.6	102.5	m3	148.0
	舗装版破砕		818×0.05	558×0.05	m3	68.8
	舗装版切断		26.6	4.7	m	31.3
構造物撤去工	Gr撤去 土中		16	38	m	54.0
	Gr撤去 コンクリート建柱		34	10	m	44.0
舗装工	路肩盛土			16.1	m3	16.1
	不陸整正		694	569	m2	1263.0
	下層路盤工		786.5	560.1	m2	1346.6
	上層路盤工		813.8	571.5	m2	1385.3
	表層工		813.8	571.5	m2	1385.3
	コンクリート		4.1	8.9	m3	13.0
防護柵工	コンクリート建柱		34	−	m	34.0
	土中		16	56	m	72.0
	視線誘導標		1	−	本	1.0
	カーブミラー移設工		1	2	本	3.0
仮設工	ボーリングマシン移設	2			回	2.0
	足場	160			空m3	160
	仮設道路	90.9			m3	90.9
区画線工	実線		132×2+14	140×2	m	558
	破線		30		m	30

数量集計表（地すべり対策）

名　　称	規　　格	計　　算　　式	単位	数　量
土工				
掘削	排土工 オープン掘削	土工計算書より V=13814.7-15(無筋ｺﾝ)-6(鉄筋ｺﾝ)-0.7(ｺﾙｹﾞｰﾄ)=13793.0	m3	13793.0
	排土工 片切掘削		m3	0.0
	排土工 現場制約有	土工計算書より V=447.0-7(鉄筋ｺﾝ)-0.3(ｺﾙｹﾞｰﾄ)=439.7	m3	439.7
	小段床掘	排水数量計算書より	m3	481.7
	分水口床掘	排水数量計算書より	m3	15.6
埋戻	小段	排水数量計算書より	m3	252.7
	分水口	排水数量計算書より	m3	4.8
排土	場外搬出	V=13793+439.7+481.7+15.6-（252.7+4.8）/0.9	m3	14443.9
法面整形工 (頭部排土)	切土 砂質土	土工計算書（頭部排土）より	m2	3083.7
	切土現場制約有 砂質土	土工計算書（頭部排土）より	m2	503.8
法面整形工 (飯森新橋線法面)	切土 砂質土	土工計算書（飯森新橋線法面工）より	m2	560.4
基面整正工		基面整正計算書より	m2	605.3
法覆工				
植生マット （養生マット工）	切土法面 種子肥料有	3083.7+503.8＝3587.5	m2	3587.5
法面工 （飯森新橋線）	ラス張工	法面工数量集計表より	m2	560.4
	アンカー設置 37.5mタイプ	法面工数量集計表より	本	10.0
	アンカー設置 34.0mタイプ	法面工数量集計表より	本	10.0
	不陸調整枠	法面工数量集計表より	基	20.0
	足場工	法面工数量集計表より	空m3	157.1
	植生工 (ｱﾝｶｰ外周)	法面工数量集計表より	m2	146.4
	法枠工 (F300-2000×	法面工数量集計表より	m	448.7
	枠内植生工 (t=5cm)	法面工数量集計表より	m2	138.9

数量集計表 （地すべり対策）

名　　称	規　　格	計　　算　　式	単位	数　量
排水工 （小段）				
角型U字溝	KU-300	排水工数量集計表より	m	789.7
分水口 （簡易ゲート用）				
分水口1(2方向）	700×700×550	排水工数量集計表より	基	1.0
分水口2(3方向）	700×700×550	排水工数量集計表より	基	4.0
分水口3(4方向）	700×700×550	排水工数量集計表より	基	8.0
小口止め1				
ｺﾝｸﾘｰﾄ	18-8-40BB	計算書より　V=0.9m3	m3	0.9
型枠		計算書より　A=3.7m2	m2	3.7
小口止め2				
ｺﾝｸﾘｰﾄ	18-8-40BB	計算書より　V=0.9m3	m3	0.5
型枠		計算書より　A=3.7m2	m2	2.1
付属施設工				
転落防止柵	ビーム式 （支柱間隔3m）		m	135.4

土　工　計　算　書

位　置	距　離	横断面積				平均横断面積				C1 排土工 オープン掘削	C2 排土工 片切掘削	C3 排土工 現場制約有	
		C1 排土工 オープン掘削	C2 排土工 片切掘削	C3 排土工 現場制約有		C1 排土工 オープン掘削	C2 排土工 片切掘削	C3 排土工 現場制約有					
	m	m^2	m^2	m^2	m^2	m^2	m^2	m^2	m^2	m^3	m^3	m^3	m^3
EC.2-28.89	0.000	0.0	0.0	0.0									
EC.2	28.890	0.0	0.0	29.9		0.00	0.00	14.95		0.0	0.0	431.9	
EC.2	0.000	29.9	0.0	0.0		14.95	0.00	14.95		0.0	0.0	0.0	
NO.2	12.690	122.3	0.0	0.0		76.10	0.00	0.00		965.7	0.0	0.0	
NO.2+13.43	13.430	228.9	0.0	0.0		175.60	0.00	0.00		2358.3	0.0	0.0	
NO.3+13.56	20.130	207.4	0.0	0.0		218.15	0.00	0.00		4391.4	0.0	0.0	
IP.3	5.760	210.4	0.0	0.0		208.90	0.00	0.00		1203.3	0.0	0.0	
BC.4	15.900	224.0	0.0	0.0		217.20	0.00	0.00		3453.5	0.0	0.0	
SP.4	4.380	156.3	0.0	0.0		190.15	0.00	0.00		832.9	0.0	0.0	
SP.4+3.9	3.900	156.3	0.0	0.0		156.30	0.00	0.00		609.6	0.0	0.0	
合計	105.080									13814.7	0.0	431.9	

土　工　計　算　書(頭部排土)

位　置	距　離	横断長さ				平均横断長さ				L1 切土法面	L2 切土法面 現場制約有		
		L1 切土法面	L2切土法面 現場制約有			L1 切土法面	L2切土法面 現場制約有						
	m	m	m			m	m			m^2	m^2		
EC.2-28.89	0.000	0.00	0.0										
EC.2	28.890	0.00	34.87			0.00	17.44			0.0	503.8		
EC.2	0.000	34.87	0.0			17.44	17.44			0.0	0.0		
NO.2	12.690	37.94	0.0			36.41	0.00			462.0	0.0		
NO.2+13.43	13.430	41.63	0.0			39.79	0.00			534.4	0.0		
NO.3+13.56	20.130	42.12	0.0			41.88	0.00			843.0	0.0		
IP.3	5.760	41.72	0.0			41.92	0.00			241.5	0.0		
BC.4	15.900	42.05	0.0			41.89	0.00			666.1	0.0		
SP.4	4.380	40.16	0.0			41.11	0.00			180.1	0.0		
SP.4+3.9	3.900	40.16	0.0			40.16	0.00			156.6	0.0		
合計	105.080									3083.7	503.8		

土工計算表（飯森新橋線法面工）

名　称	規　格	計　算　式	単位	数　量
法面工		飯森新橋線法面工求積図より	m2	560.4

法面工求積表

No.	A(m)	B(m)	C(m)	(A+B+C)/2	面積(m2)
1	7.22	16.62	19.95	21.90	57.4
2	19.95	15.9	12.05	23.95	95.8
3	12.05	4.40	13.23	14.84	26.4
4	13.23	4.38	12.48	15.05	27.3
5	12.48	4.40	13.64	15.26	27.3
6	13.64	4.38	12.92	15.47	28.3
7	12.92	8.09	16.21	18.61	51.7
8	16.21	8.01	14.09	19.16	56.4
9	14.09	8.63	13.49	18.11	56.4
10	13.49	8.00	10.86	16.18	43.4
11	10.86	11.66	11.12	16.82	54.3
12	11.12	10.00	4.87	13.00	24.3
13	4.87	2.32	5.39	6.29	5.6
14	5.39	2.32	4.87	6.29	5.6
合計					560.4

		飯森新橋線法面工求積図（アンカー工）より	m2	234.6

アンカー工求積表

No.	A(m)	B(m)	C(m)	(A+B+C)/2	面積(m2)
A	7.44	4.73	8.82	10.50	17.6
B	8.82	4.73	7.44	10.50	17.6
C	7.44	4.38	8.66	10.24	16.3
D	8.66	4.38	7.47	10.26	16.4
E	7.47	4.38	8.68	10.27	16.4
F	8.68	4.38	7.49	10.28	16.4
G	7.49	8.01	10.99	13.25	30.0
H	10.99	8.01	7.52	13.26	30.1
I	7.52	8.00	11.01	13.27	30.1
J	11.01	8.00	7.57	13.29	30.3
K	7.57	1.78	7.78	8.565	6.7
L	7.78	1.78	7.57	8.57	6.7
合計					234.6

転落防止柵計算表

名　　称	規　　格	計　　算　　式	単位	数　量
転落防止柵計算表	ガードパイプ（土中用）	平面図より　L=135.4m	m	135.4

法面工数量集計表

名　　称	規　　格	計　　算　　式	単位	数　量
法面整形工	土砂		m2	560.4
ラス張工			m2	560.4
アンカー設置	37.5m タイプ		本	10
	34.0m タイプ		本	10
不陸調整枠	ｴﾌｹｰ不陸調整枠		基	20
足場工			空m3	157.1
植生工（アンカー外周）	234.6-(4.41m2/基×20基)=146.4 t=5cm		m2	146.4
法枠工	300×300-2000	吹付枠工集計表よりL=448.74m	m	448.7
枠内植生工	t=5cm	吹付枠工集計表よりA=138.87m2	m2	138.9

法面工集計表(1)

名　称	規　格	計　算　式	単位	数　量
		法面展開図より		

種　別	規　格	単位	数量	備考
法面整形工	土砂	m2	560.4	
ラス張工		m2	560.4	
アンカー工	20基	m2	234.6	
植生工(アンカー外周)	234.6-(4.41m2/基×20基)=146.4	m2	146.4	不陸調整枠面積控除A=2.1×2.1=4.41m2/基
法枠工	300×300-2000	m2	325.8	法枠工=法面工-アンカー工=560.4-234.6
枠内植生工	t=5cm	m2	138.9	

法面求積表

No.	A(m)	B(m)	C(m)	(A+B+C)/2	面積(m2)
1	7.22	16.62	19.95	21.90	57.4
2	19.95	15.9	12.05	23.95	95.8
3	12.05	4.40	13.23	14.84	26.4
4	13.23	4.38	12.48	15.05	27.3
5	12.48	4.40	13.64	15.26	27.3
6	13.64	4.38	12.92	15.47	28.3
7	12.92	8.09	16.21	18.61	51.7
8	16.21	8.01	14.09	19.16	56.4
9	14.09	8.63	13.49	18.11	56.4
10	13.49	8.00	10.86	16.18	43.4
11	10.86	11.66	11.12	16.82	54.3
12	11.12	10.00	4.87	13.00	24.3
13	4.87	2.32	5.39	6.29	5.6
14	5.39	2.32	4.87	6.29	5.6
合計					560.4

法面工集計表(2)

名　称	規　格	計　算　式	単位	数　量

アンカー工求積表

No.	A(m)	B(m)	C(m)	(A+B+C)/2	面積(m2)
A	7.44	4.73	8.82	10.50	17.6
B	8.82	4.73	7.44	10.50	17.6
C	7.44	4.38	8.66	10.24	16.3
D	8.66	4.38	7.47	10.26	16.4
E	7.47	4.38	8.68	10.27	16.4
F	8.68	4.38	7.49	10.28	16.4
G	7.49	8.01	10.99	13.25	30.0
H	10.99	8.01	7.52	13.26	30.1
I	7.52	8.00	11.01	13.27	30.1
J	11.01	8.00	7.57	13.29	30.3
K	7.57	1.78	7.78	8.565	6.7
L	7.78	1.78	7.57	8.57	6.7
合計					234.6

アンカー設置 集計表				
種 別	細 別	単 位	数 量	備 考
削孔		m		Σ L=699.0m
	二重管，φ115，レキ質土	m	560.0	
	二重管，φ115，軟岩	m	139.0	
アンカー鋼材加工・組立、挿入	PC鋼線より線，設計荷重(400kN未満)，二重防食，工場組立加工，削孔長(20m超過)	本	20.0	f=397.5kN
グラウト注入打設		m3	23.20	ロス率 K=2.2
緊張・定着・頭部処理	設計荷重(400kN未満)	本	20.0	f=397.5kN
ボーリングマシン移設		回	2.00	
アンカー材一式	(KS5-6)	式		
SCアンボンド(SC-U1)		m	4018.000	
耐荷体		組	60.000	
養生パイプ銅管		組	60.000	
アンカーヘッド(LL型)		組	20.000	くさびナット仕様
くさび		式	20.000	
ヘッドキャップ(LL型)		個	20.000	くさびナット仕様
ヘッドキャップ内防錆材		kg	7.700	くさびナット仕様
アンダーキャップ内防錆材		kg	13.760	
アンダーキャップ		個	20.000	
押えプレート		枚	20.000	
アルミキャップ		個	20.000	
角度調整台座	KKD-A	組	20.000	
工場組立加工費(耐荷体2～5組)		m	733.000	

アンカー設置（37.5m タイプ）計算書				（アンカー1本当たり）
種 別	細 別	単 位	数 量	備 考
削孔		m		ΣL=36.7m
	二重管，φ115，レキ質土	m	29.6	
	二重管，φ115，軟岩	m	7.1	
アンカー鋼材加工・組立、挿入	PC鋼線より線，設計荷重(400kN未満)，二重防食，工場組立加工，削孔長(20m超過)	本	1.0	f=397.5kN
グラウト注入打設	V＝π×φ^2/4×ΣL×(1＋K)	m3	1.22	ロス率 K=2.2
緊張・定着・頭部処理	設計荷重(400kN未満)	本	1.0	f=397.5kN
ボーリングマシン移設		回	0.10	
アンカー材一式	(KS5-6)	式		
SCアンボンド(SC-U1)		m	211.400	
耐荷体		組	3.000	
養生パイプ銅管		組	3.000	
アンカーヘッド(LL型)		組	1.000	くさびナット仕様
くさび		式	1.000	
ヘッドキャップ(LL型)		個	1.000	くさびナット仕様
ヘッドキャップ内防錆材		kg	0.385	くさびナット仕様
アンダーキャップ内防錆材		kg	0.688	
アンダーキャップ		個	1.000	
押えプレート		枚	1.000	
アルミキャップ		個	1.000	
角度調整台座	KKD-A	組	1.000	
工場組立加工費(耐荷体2～5組)		m	38.400	

アンカー設置（34.0m タイプ）計算書				（アンカー1本当たり）
種 別	細 別	単 位	数 量	備 考
削孔	二重管，φ115，粘性土・砂質土	m		ΣL=33.2m
	二重管，φ115，レキ質土	m	26.4	
	二重管，φ115，軟岩	m	6.8	
アンカー鋼材加工・組立、挿入	PC鋼線より線，設計荷重(400kN未満)，二重防食，工場組立加工，削孔長(20m超過)	本	1.0	f=397.5kN
グラウト注入打設	V＝π×φ^2/4×ΣL×(1＋K)	m3	1.10	ロス率 K=2.2
緊張・定着・頭部処理	設計荷重(400kN未満)	本	1.0	f=397.5kN
ボーリングマシン移設		回	0.10	
アンカー材一式	(KS5-6)	式		
SCアンボンド(SC-U1)		m	190.400	
耐荷体		組	3.000	
養生パイプ銅管		組	3.000	
アンカーヘッド(LL型)		組	1.000	くさびナット仕様
くさび		式	1.000	
ヘッドキャップ(LL型)		個	1.000	くさびナット仕様
ヘッドキャップ内防錆材		kg	0.385	くさびナット仕様
アンダーキャップ内防錆材		kg	0.688	
アンダーキャップ		個	1.000	
押えプレート		枚	1.000	
アルミキャップ		個	1.000	
角度調整台座	KKD-A	組	1.000	
工場組立加工費(耐荷体2～5組)		m	34.900	

アンカー1本当たりの材料明細

アンカー種別： KTB・荷重分散型永久アンカー

受圧板種別： スーパーメタルフレーム（KS, オクト, KSG）

角度調整台座： カクドくんあり

定着長=la　自由長=lf　余長=lr　　L= 37.5m

品　名	仕様・寸法	単位	数　量	備　考
KS5-6	la= 9.5 m　lf= 28.0 m　lr= 0.9 m			
SCアンボンド(SC-U1)	6-φ12.7mm {(6×lr)＋(6×lf)＋	Kg	163.6	
耐荷体	DS5-6	組	3	
養生パイプ	CP5	本	3	
アンカーヘッド	K5-7LL	個	1	含むナット
クサビ	K5-W	組	6	
押えプレート	PP20-74-19M	枚	1	亜鉛メッキ
ヘッドキャップ	HC5-7LL	個	1	
アルミキャップ	AC160	個	1	
アンダーキャップ	UC5-6	個	1	
防食油	キューダスHC	Kg	0.385	ヘッドキャップ内
防食材	ノンコロージョン	Kg	0.688	頭部背面
角度調整台座	KKD-A	組	1	

アンカー1本当たりの材料明細

アンカー種別: KTB・荷重分散型永久アンカー

受圧板種別: スーパーメタルフレーム（KS, オクト, KSG）

角度調整台座: カクドくんあり

定着長=la　自由長=lf　余長=lr　　L= 34.0m

品　名	仕様・寸法	単位	数　量	備　考
KS5-6	la= 9.5 m　lf= 24.5 m　lr= 0.9 m			
SCアンボンド(SC-U1)	6-φ12.7mm {(6×lr)+(6×lf)+	Kg	147.4	
耐荷体	DS5-6	組	3	
養生パイプ	CP5	本	3	
アンカーヘッド	K5-7LL	個	1	含むナット
クサビ	K5-W	組	6	
押えプレート	PP20-74-19M	枚	1	亜鉛メッキ
ヘッドキャップ	HC5-7LL	個	1	
アルミキャップ	AC160	個	1	
アンダーキャップ	UC5-6	個	1	
防食油	キューダスHC	Kg	0.385	ヘッドキャップ内
防食材	ノンコロージョン	Kg	0.688	頭部背面
角度調整台座	KKD-A	組	1	

単位数量表

ｴﾌｹｰ不陸調整枠工(FKｻﾎﾟｰﾀｰ)　　1基当たり

名　称	種 別・規 格	算　出　式	単位	数　量	備 考
ｴﾌｹｰ不陸調整枠工					
1)ｴﾌｹｰ不陸調整枠			基	1	
(材料費)					
ｴﾌｹｰ不陸調整	KSG200-470対応	T字金網枠高h=12cm、補助鉄筋D10(SD295)	基	1	
補助ｱﾝｶｰﾋﾟﾝ	D13×1100(SD34	N=2	本	2	
	D13×1000(SD34	N=3	本	3	
	D13×900(SD345	N=3	本	3	
	D13×700(SD345	N=3	本	3	
	D13×600(SD345	N=3	本	3	
	D13×500(SD345	N=2	本	2	
		計(本)	本	16	
		計(m)	m	12.8	
補助金網	ｸﾘﾝﾌﾟ金網φ2.3	面積: A=((0.00+0.00+0.64+0.64)/4)×(2.10×	m2	2.68	
2)ﾓﾙﾀﾙ吹付工	1:4ﾓﾙﾀﾙ	吹付ﾓﾙﾀﾙ体積: V=(0.12+(0.00+0.00+0.64+0.64)/4)×(2.10×2.10)	m3	1.940	市場単価 (中詰めﾓﾙﾀﾙ)
3)ｺﾃ仕上げ工		ﾓﾙﾀﾙ吹付 表面積 A=2.10×2.10=4.41m2	m2	4.410	市場単価 (表面ｺﾃ仕上げ)

足場仮設計算書

位　置	距　離	横断面積				平均横断面積				1段目	2段目		
		1段目	2段目			1段目	2段目						
	m	m^2	m^2	m^2	m^2	m^2	m^2			m^3	m^3		
BC.4-4.73-1.0	0.0	0.8	4.1										
BC.4	5.73	0.8	4.1			0.80	4.10			4.6	23.5		
SP.4	4.38	0.7	4.0			0.75	4.05			3.3	17.7		
EC.4	4.38	0.8	3.9			0.75	3.95			3.3	17.3		
NO5+12	8.01	0.8	4.3			0.80	4.10			6.4	32.8		
NO6	8.00	0.2	3.9			0.50	4.10			4.0	32.8		
NO6+1.78+1.0	2.78	0.2	3.9			0.20	3.90			0.6	10.8		
合計	33.280									22.2	134.9	157.1	

足場仮設計算書1

名　称	規　格	計　算　式	単位	数　量

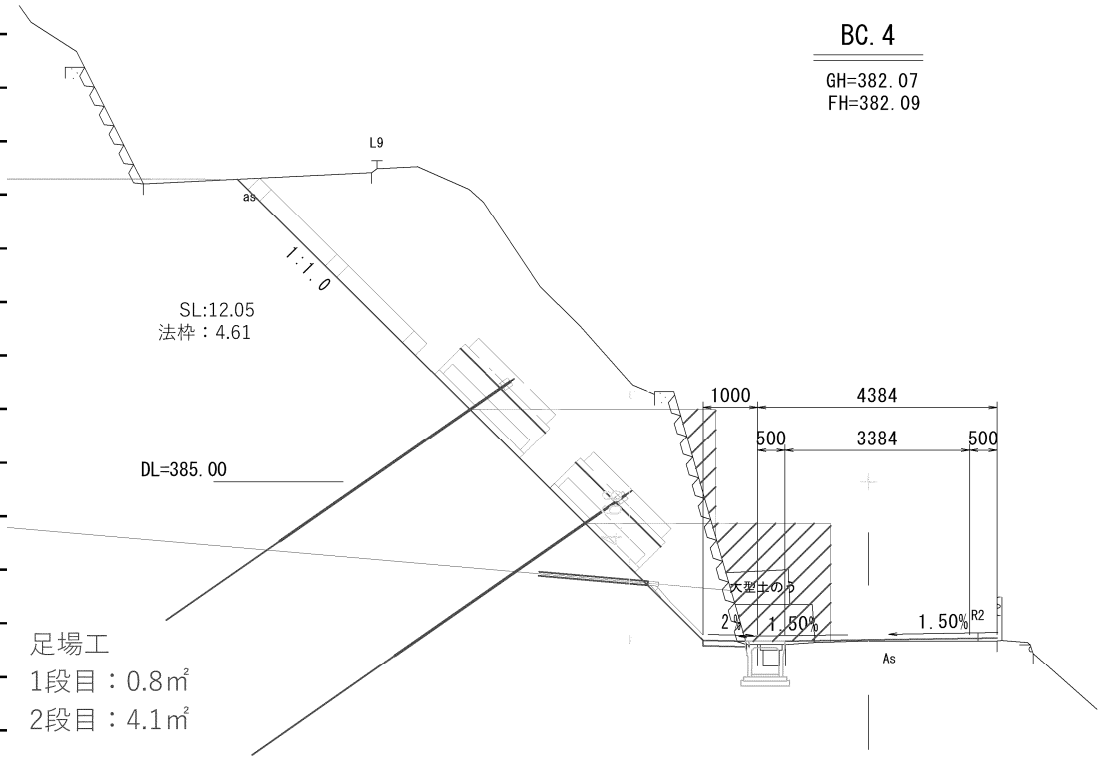

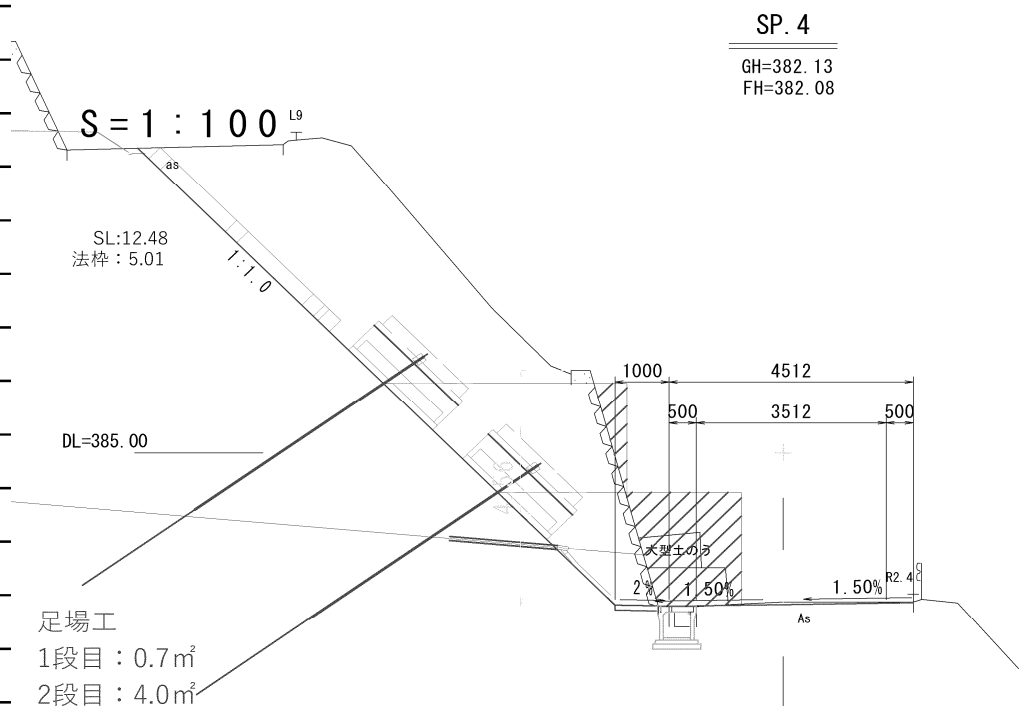

足場仮設計算書2

名　称	規　格	計　算　式	単位	数　量

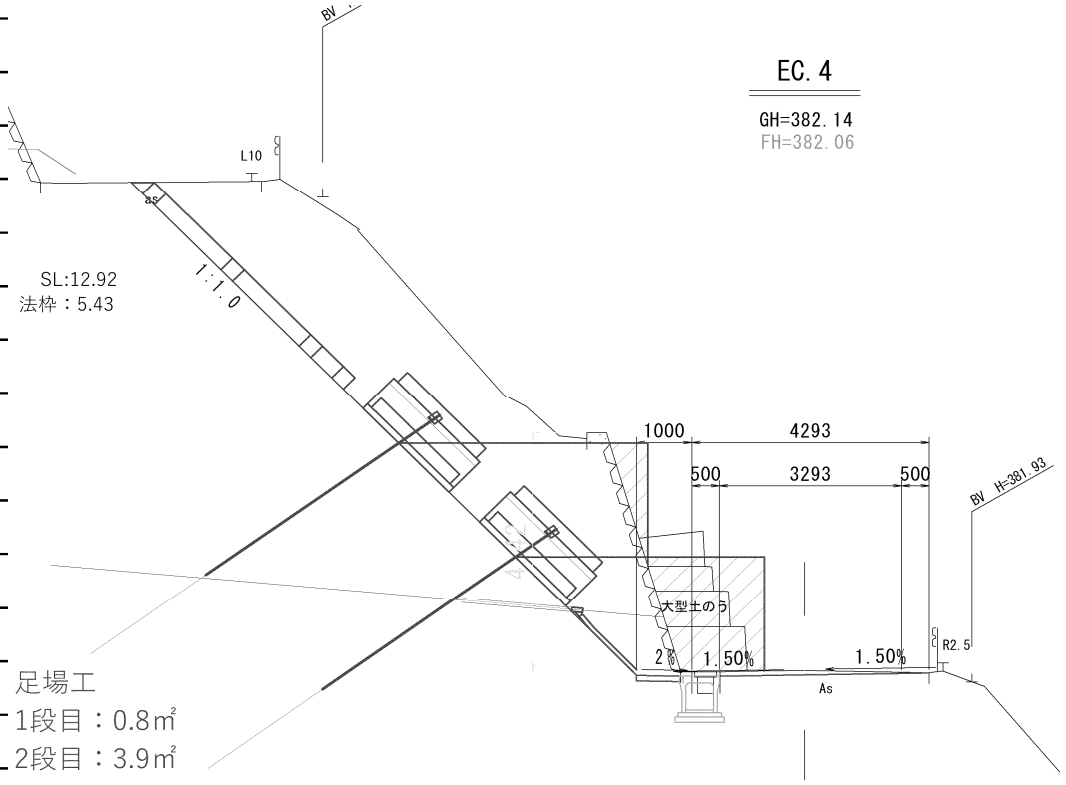

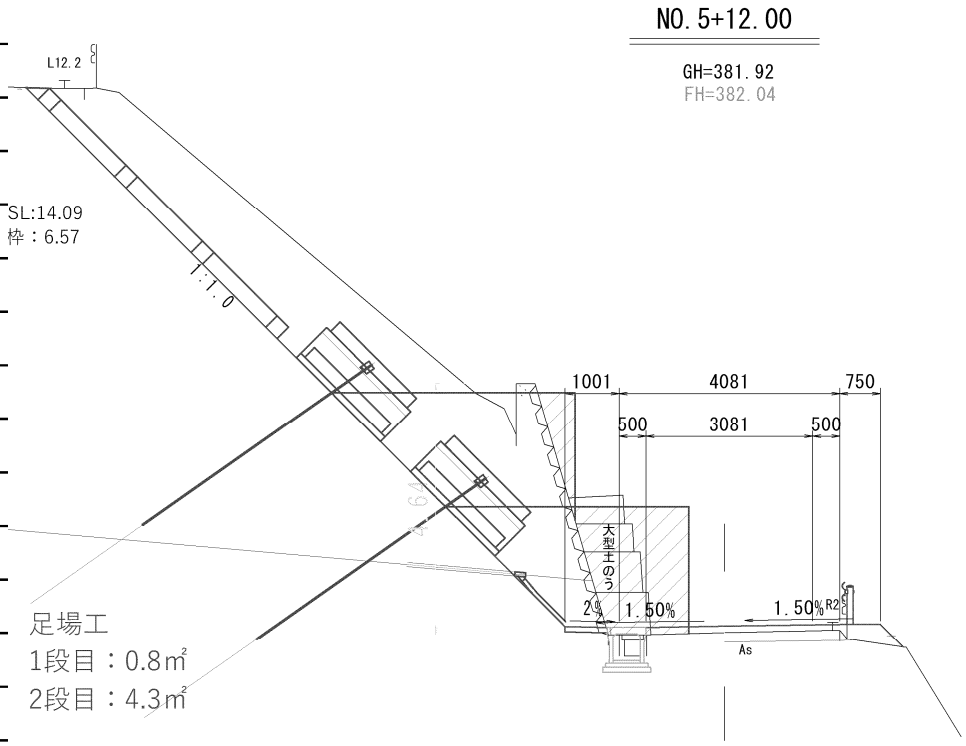

足場仮設計算書3

名　　称	規　　格	計　　算　　式	単位	数　量

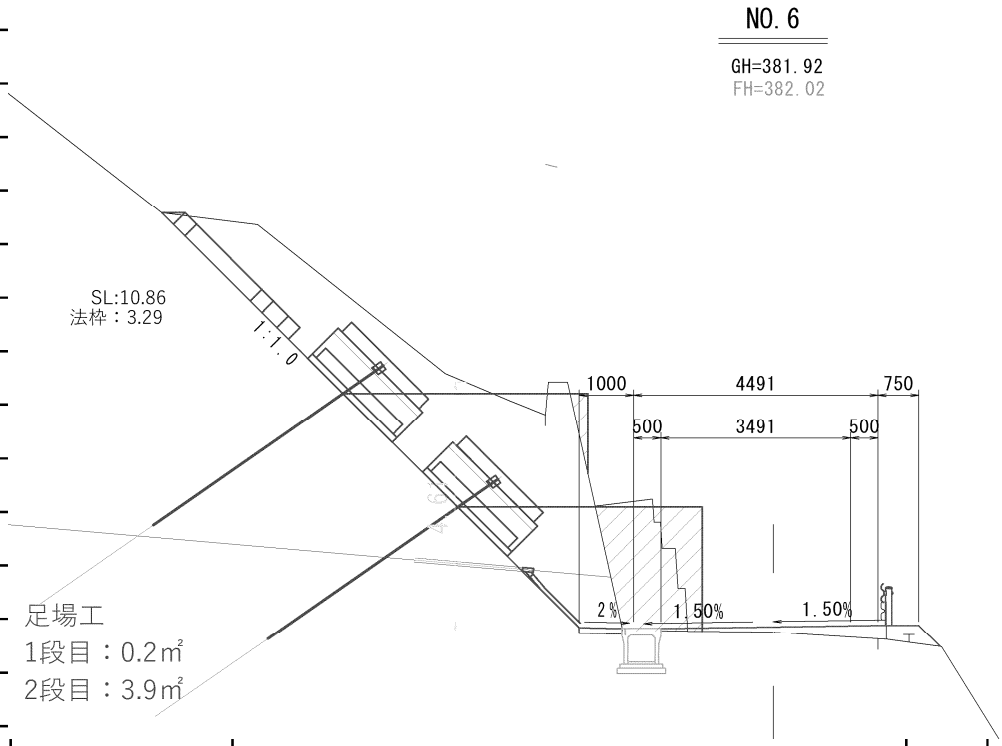

アンカー基本調査試験工

名　　称	規　　格	計　　算　　式	単位	数　量
試験ｱﾝｶｰ体築造費	φ115　L=28m			
ｱﾝｶｰ材料費	φ12.7×2本　L=28.0m+0.8m(余長)		本	1.0
削孔(拡径)	二重管方法115mm　粘性土		m	20.0
削孔(拡径)	二重管方法115mm　礫質土		m	5.0
削孔(拡径)	二重管方法115mm　軟岩		m	3.0
グラウト注入	セメントミルク		m3	0.10
ｱﾝｶｰ鋼材加工・組立・挿入・緊張・定着・頭部処理			本	1
足場工　V=4.0(m2)×4.5m＝18.0			空m3	18
ボーリングマシン設置・撤去			回	1
基本調査試験工	引抜き試験		箇所	1
基本調査試験工	解析		箇所	1
基本試験ｱﾝｶｰ材料	SCｱﾝﾎﾞﾝﾄﾞ(SC-U1)　(28.0+0.8)×2×0.774=44.58		kg	44.6
	耐荷耐DS5-6		個	1.0
	クサビ		組	2.0
	工場組見立て加工費　20m以上		本	1.0

現場吹付法枠工集計表(F300-2000×2000)

種　別	規　　格	計　　算　　式	単位	数　量
縦 枠 長		La=183.52m	m	183.52
横 枠 長		Lb=265.22m	m	265.22
総 枠 長		Lo=La+Lb　=183.52+265.22	m	448.74
格 子 点 数		N=72ヶ所	ヶ所	72.00
の り 枠 長		L=Lo-b×N　=448.74-0.3×72	m	427.14
のり面全体面積		Ao=325.80m2	m2	325.80
水切りｺﾝｸﾘｰﾄ延長		Lw=　L-La-Lf　=　427.14-183.52-47.67	m	195.95
水切りｺﾝｸﾘｰﾄ高さ		hw=n×h　=　1.00×0.3	m	0.30
吹付モルタル	f'ck=18n/mm2	V=b×h×L　=0.3×0.3×427.14	m3	38.44
枠内面積		A=Ao-L×b-Lw×hw　=　325.8-427.14×0.3-195.95×0.3	m2	138.87
水切りｺﾝｸﾘｰﾄ		Vw=hw×h/2×Lw　=　0.3×0.3/2×195.95	m3	8.82
枠幅b=0.3m　枠高H=0.3m				

法面工求積表

名　称	規　格	計　算　式	単位	数　量

No.	A(m)	B(m)	C(m)	(A+B+C)/2	面積(m2)
1	7.22	11.67	15.41	17.15	40.3
2	15.41	11.17	10.61	18.60	59.3
3	3.17	4.95	6.61	7.37	7.5
4	6.61	4.73	4.61	7.98	10.9
5	4.61	4.40	6.68	7.85	10.1
6	6.68	4.38	5.01	8.04	11.0
7	5.01	4.40	6.99	8.20	11.0
8	6.99	4.38	5.43	8.40	11.9
9	5.43	8.09	10.38	11.95	21.7
10	10.38	8.01	6.57	12.48	26.3
11	6.57	8.63	8.67	11.94	26.3
12	8.67	8.00	3.29	9.98	13.2
13	3.29	2.07	2.85	4.11	2.9
14	2.85	1.78	2.22	3.43	2.0
15	9.79	9.58	9.56	14.47	40.3
16	9.56	8.22	4.87	11.33	20.0
17	4.87	2.32	5.39	6.29	5.6
18	5.39	2.32	4.87	6.29	5.6
合計					325.8

枠長さ集計表

名　　称	規　　格	計　　算　　式	単位	数　量

番号文字	縦・横	長さ	縦枠	横枠
A	縦	7.27	7.27	
B	縦	7.87	7.87	
C	縦	8.48	8.48	
D	縦	9.09	9.09	
E	縦	9.7	9.7	
F	縦	10.3	10.3	
G	縦	7.44	7.44	
H	横	11.17		11.17
I	横	11.17		11.17
J	横	11.17		11.17
K	横	11.17		11.17
L	縦	3.47	3.47	
M	縦	4.08	4.08	
N	縦	4.63	4.63	
O	縦	4.82	4.82	
P	縦	5	5	
Q	縦	5.19	5.19	
R	縦	5.38	5.38	
S	縦	5.64	5.64	
T	縦	5.93	5.93	
U	縦	6.21	6.21	
V	縦	6.5	6.5	
W	縦	5.96	5.96	
X	縦	5.14	5.14	
Y	横	20.84		20.84
Z	縦	4.32	4.32	
AA	縦	3.5	3.5	
AB	横	10.54		10.54
AC	横	10.54		10.54
AD	横	10.54		10.54
AE	横	6.19		6.19
AF	縦	2.39	2.39	
AG	横	32.31		32.31
AH	縦	7.57	7.57	
AI	横	31.28		31.28
AJ	縦	8.77	8.77	
AK	横	42.23		42.23
AL	縦	7.57	7.57	
AM	縦	6.38	6.38	
AN	縦	5.18	5.18	
AO	縦	4.87	4.87	
AP	縦	4.87	4.87	
AQ	外周	56.07		56.07
合計		448.74	183.52	265.22

排水工数量集計表

名　　称	規　　格	計　　算　　式	単位	数　量
角型U字溝	KU-300		m	789.7
		合計	m	789.7
分水口(簡易ゲート用)				
分水口(1)（2方向）	700×700×550		基	1.0
分水口(2)（3方向）	700×700×550		基	4.0
分水口(3)（4方向）	700×700×550		基	8.0
		合計	基	13.0

排水工数量計算書

名　　称	規　　格	計　　算　　式	単位	数　量
小段排水路	角型U字溝 KU-300			
小段　1段目		31.0+17.8 = 48.8	m	48.8
小段　2段目		6.6+21.6+31.1+22.2 = 81.5	m	81.5
小段　3段目		17.6+53.5+53.0 = 124.1	m	124.1
小段　4段目		22.1+53.5+70.0 = 145.6	m	145.6
小段　5段目		24.8+53.5+47.0 = 125.3	m	125.3
小段　6段目		53.5+7.4 = 60.9	m	60.9
小段　7段目 (最下段)		117.0+0 = 117	m	117.0
		計	m	703.2
縦排水路	角型U字溝 KU-300	8.2+8.2+8.2+8.2+8.2+8.2+8.2+8.2+8.2+8.2+1.8+2.7 = 86.5	m	86.5
		合計	m	789.7
床掘		6.1m3/10.0m×789.7=481.72	m3	481.7
埋戻(発生土埋戻)		3.2m3/10m×789.7=252.70	m3	252.7
分水口(簡易ゲート用)				
分水口(1) (2方向)	700×700×550		基	1.0
分水口(2) (3方向)	700×700×550		基	8.0
分水口(3) (4方向)	700×700×550		基	3.0
		合計	基	13.0
床掘		1.2m3/基×13基=15.6	m3	15.6
埋戻(発生土埋戻)	2方向	0.6m3/基×1基＝0.6	m3	0.6
	3方向	0.5m3/基×4基＝2.0	m3	0.2
	4方向	0.5m3/基×8基＝4.0	m3	4.0
		合計	m3	4.8

小口止め　　2か所

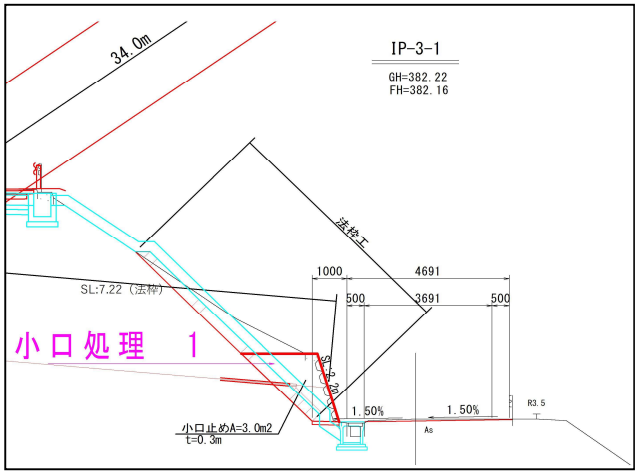

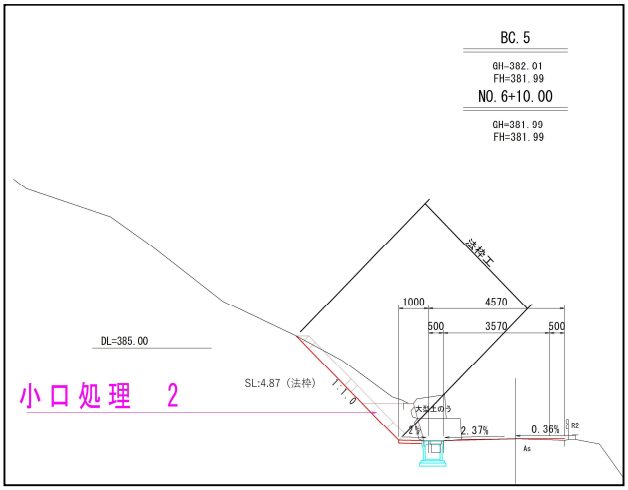

名　　称	規　　格	計　　算　　式	単位	数　量
小口処理1				
コンクリート	18-8-40BB	V=3.0×0.3=0.9	m3	0.9
	型枠	A=3.0+(2.2×0.3)=3.66	m2	3.7
	基礎砕石	A=0.8×0.3	m2	0.2
小口処理2				
コンクリート	18-8-40BB	V=1.7×0.3=0.5	m3	0.5
	型枠	A=1.7+(0.3×1.3)=2.09	m2	2.1
	基礎砕石	A=0.9×0.3	m2	0.3

取壊工数量集計表

名　　称	規　　格	計　　算　　式	単位	数　量
無鉄筋コンクリート				
集水桝		V=0.4×3基 =1.2 (ｵｰﾌﾟﾝ掘削区間)	m3	1
吹付コンクリート		V=135.3×0.1=13.53 (ｵｰﾌﾟﾝ掘削区間)	m3	14
鉄筋コンクリート				
U字溝	U-240	V=(12.2+17.6+20.5)×0.12 =6.03 (ｵｰﾌﾟﾝ掘削区間)	m3	6
		V=(6.4+19.6+31.0)×0.12 =6.84 (掘削現場制約有 区間)	m3	7
		計	m3	13
ｺﾙｹﾞｰﾄﾌﾘｭｰﾑ	300	A=0.5×0.5×π×0.5=0.035(m2/m)		
		V=(9.3+8.3+2.5)×0.035=0.703 (ｵｰﾌﾟﾝ掘削区間)	m3	0.7
		V=7.3×0.035=0.255 (掘削現場制約有 区間)	m3	0.3
		計	m3	1

取壊し　小段水路及び排水コンクリート　　1m当り

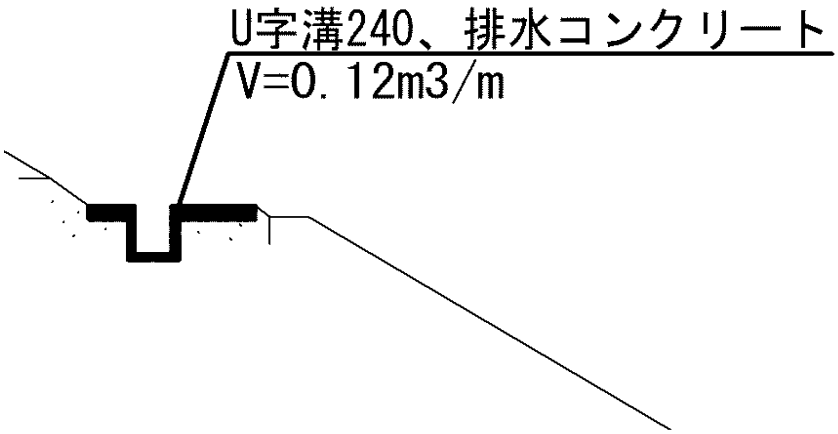

名　　称	規　　格	計　　算　　式	単位	数　量
U字溝				
U-240	鉄筋コンクリート		m3	0.12

取壊し　集水桝　　1m当り

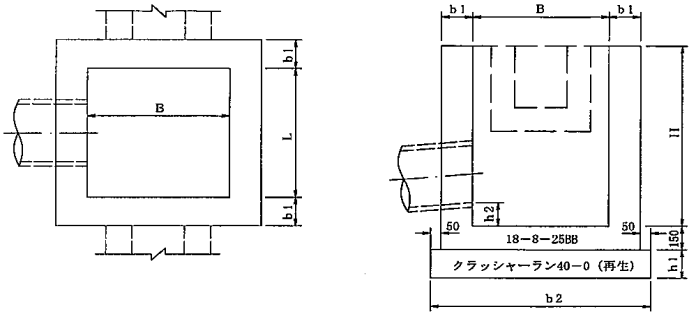

G２型(集水桝)寸法および材料表

記号	寸法表（単位mm） H	b1	b2	h1	h2	材料表（1箇所当り） コンクリート(m³)	基礎材(m²)	型枠(m²)	摘要
G２−B 500−L 500−H 700	700	150	900	150		0.4	0.8	4.4	
G２−B 500−L 500−H 800	800	150	900	150		0.4	0.8	4.9	
G２−B 500−L 500−H 900	900	150	900	150		0.4	0.8	5.5	

国土交通省標準設計

名称	規格	計算式	単位	数量
集水桝				
		G2型材料表より	m3	0.40

取壊し　吹付Co　　1式当り

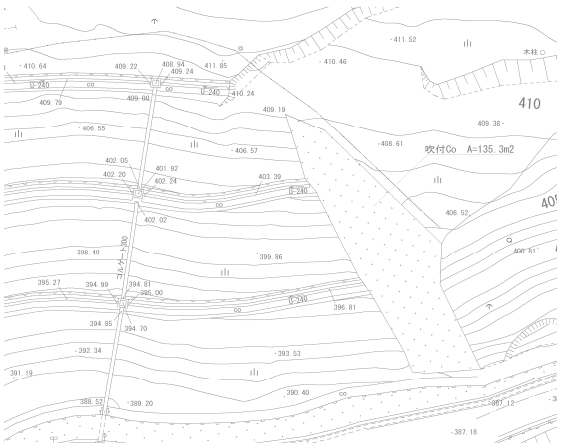

名　　称	規　　格	計　　算　　式	単位	数　量
吹付工				
	コンクリート	V=135.3×0.1 = 13.53	m3	13.50

仮設工数量集計表

名　　称	規　　格	計　　算　　式	単位	数　量
ボーリングマシン移設	アンカー		回	2
足場	アンカー		空m3	160
仮設道路				
	RC-40　t=10cm	L＝303m　W=3.0m		
		V=303×3.0×0.1	m3	90.9

支障木数量集計表

名　　称	規　　格	計　　算　　式	単位	数　量
＜処分費＞				
伐倒・玉切・整理			本	75
幹	運搬あり	流木踏査一覧表より26.26m3	m3	26.3
根株	運搬あり	流木踏査一覧表より17.25m3	m3	17.3

流木踏査一覧

No,	樹　　種	径　cm	樹高　m	根株材積	幹材積
1	クルミ	29	8	0.20	0.19
2	カラマツ	35	14	0.28	0.60
3	カラマツ	31	14	0.23	0.48
4	カラマツ	28	12	0.19	0.34
5	広葉樹	65	11	0.82	1.34
6	カラマツ	33	14	0.26	0.54
7	カラマツ	30	13	0.22	0.43
8	広葉樹	28	9	0.19	0.21
9	広葉樹	16	6	0.07	0.06
10	サクラ	33	5	0.26	0.13
11	サクラ	28	8	0.19	0.18
12	広葉樹	17	5	0.08	0.05
13	クリ	40	7	0.36	0.31
14	広葉樹	55	16	0.62	1.49
15	広葉樹	30	10	0.22	0.27
16	広葉樹	50	16	0.52	1.26
17	広葉樹	40	14	0.36	0.70
18	広葉樹	15	5	0.07	0.04
19	広葉樹	20	7	0.11	0.09
20	広葉樹	27	12	0.18	0.28
21	クルミ	21	8	0.12	0.12
22	広葉樹	25	10	0.16	0.20
23	広葉樹	17	6	0.08	0.06
24	広葉樹	25	7	0.16	0.13
25	広葉樹	38	13	0.33	0.57
26	広葉樹	56	13	0.64	1.23
27	広葉樹	15	8	0.07	0.07
28	広葉樹	18	8	0.09	0.09
29	広葉樹	35	12	0.28	0.43
30	広葉樹	30	12	0.22	0.33
31	広葉樹	16	6	0.07	0.06
32	広葉樹	33	14	0.26	0.47
33	広葉樹	35	14	0.28	0.52
34	広葉樹	24	10	0.15	0.19
35	広葉樹	16	8	0.07	0.07
36	広葉樹	42	10	0.39	0.53
37	広葉樹	43	13	0.40	0.75
38	クリ	30	7	0.22	0.17
39	広葉樹	40	15	0.36	0.75
40	広葉樹	44	15	0.42	0.93
41	広葉樹	26	7	0.17	0.14
42	広葉樹	15	8	0.07	0.07
43	広葉樹	18	7	0.09	0.08
44	クリ	32	7	0.24	0.19
45	広葉樹	20	7	0.11	0.09
46	広葉樹	34	15	0.27	0.54
47	広葉樹	25	12	0.16	0.25
48	広葉樹	18	6	0.09	0.07
49	広葉樹	16	6	0.07	0.06
50	広葉樹	18	6	0.09	0.07
51	広葉樹	52	12	0.56	0.99
52	広葉樹	38	12	0.33	0.51
53	広葉樹	29	10	0.20	0.25
54	広葉樹	33	8	0.26	0.23
55	広葉樹	18	8	0.09	0.09
56	クルミ	28	10	0.19	0.24
57	クルミ	30	9	0.22	0.23

No,	樹　　種	径　cm	樹高　m	根株材積	幹材積
58	広葉樹	26	7	0.17	0.14
59	サクラ	26	8	0.17	0.16
60	サクラ	15	7	0.07	0.06
61	サクラ	15	8	0.07	0.07
62	サクラ	16	8	0.07	0.07
63	広葉樹	20	8	0.11	0.11
64	広葉樹	30	10	0.22	0.27
65	広葉樹	30	7	0.22	0.17
66	広葉樹	25	6	0.16	0.11
67	広葉樹	28	12	0.19	0.30
68	広葉樹	58	13	0.68	1.31
69	広葉樹	40	10	0.36	0.47
70	広葉樹	45	13	0.44	0.83
71	広葉樹	18	8	0.09	0.09
72	広葉樹	24	6	0.15	0.11
73	広葉樹	26	8	0.17	0.16
74	広葉樹	26	8	0.17	0.16
			計	16.92	25.36
75	スギ	38	18	0.33	0.89
			計	0.33	0.89
			合計	17.25	26.26

広葉樹：$V=0.8093\phi^{1.7089}$　$\phi=1.3383d$　V：根株材積（m3）　ϕ：根元直径（m）　d：胸高直径（m）

スギ：$V=0.9059\phi^{1.7235}$　$\phi=1.4538d$　V：根株材積（m3）　ϕ：根元直径（m）　d：胸高直径（m）

数量集計表（飯森新橋線）

名　　称	規　　格	計　　算　　式	単位	数　量
土工				
掘削	排土工 オープン掘削		m3	0.0
	排土工 片切掘削	V=958.3(C2)-87(無筋コン) = 871.3	m3	871.3
	道路 オープン掘削	V=253.3(C3)-(9(特車)+7(ガードレール基礎)+41（As）) = 196.3	m3	196.3
	道路　床堀り 標準	V=291.4(C4)-17(L 型) = 274.4	m3	274.4
	道路　床堀り 1≦W≦2		m3	48.4
盛土	路肩盛土 アスファルト		m3	5.1
埋戻し	良質土 1≦W≦4		m3	197.6
	発生土 1≦W≦4		m3	0.0
	W<1		m3	47.4
排土	場外搬出	V=0.0+871.3 = 871.3	m3	871.3
残土	場外搬出	V=196.3+274.4+48.4-(0.0+47.4)/0.9 = 466.4333	m3	466.4
法面整形工	切土 砂質土		m2	0.0
	盛土 砂質土		m2	0.0
基面整正工			m2	143.1
法覆工				
植生マット	切土		m2	0.0
植生シート	盛土		m2	0.0
舗装工				
表層路盤工	アスファルトコンクリート t=5cm	A=739.0+(42.5(取付A)+32.3(取付B)) = 813.8	m2	813.8
上層路盤工	粒度調整砕石 M25　　t=10cm	A=739.0+(42.5(取付A)+32.3(取付B))= 813.8	m2	813.8
下層路盤工	再生クラッシャーラン RC40-0 t=15cm	A=711.7+(42.5(取付A)+32.3(取付B))= 786.5	m2	786.5
不陸整正工		A=619.2+(42.5(取付A)+32.3(取付B)) = 694.0	m2	694.0
排水コンクリート工	18-8-25BB t=10cm		m2	41.2
擁壁工				
プレキャスト L型擁壁	車両用防護柵基礎一体型		式	1
基礎工	マットレス工法		式	1

数量集計表（飯森新橋線）

名　　称	規　　格	計　　算　　式	単位	数　量
排水工				
自由勾配側溝	500×500		m	67.0
集水桝				
集水桝(A)	G2-B 500-L 500-H 700		基	1.0
取壊工				
無筋ｺﾝｸﾘｰﾄ			m3	87
鉄筋ｺﾝｸﾘｰﾄ			m3	33
舗装	アスファルト t=5cm		m2	818
同上処理			m3	41
舗装切断工	アスファルト t=5cm		m	26.6
ガードレール	土中用 Gr-C-4E		m	16
〃	構造物用 Gr-C-2B	再利用	m	34
カーブミラー			本	1
付属施設工				
ガードレール	Gr-C-2B (既設再利用)		m	34.0
	Gr-C-4E		m	16.0
デリネーター			基	1
区画線工				
外側線	実線	L=132×2+14＝278	m	278.0
中心線	破線	L=30	m	30.0

土　工　計　算　書

位　置	距　離	横断面積			平均横断面積				C1 排土工 オープン掘削	C2 排土工 片切掘削		
		C1 排土工 オープン掘削	C2 排土工 片切掘削		C1 排土工 オープン掘削	C2 排土工 片切掘削						
	m	m^2	m^2		m^2	m^2			m^3	m^3		
NO.0		0.0	0.0									
EC.1BC.2	7.500	0.0	0.0		0.00	0.00			0.0	0.0		
SP.2	9.900	0.0	0.0		0.00	0.00			0.0	0.0		
EC.2	9.910	0.0	0.0		0.00	0.00			0.0	0.0		
NO.2	12.690	0.0	0.0		0.00	0.00			0.0	0.0		
NO.2+13.43	13.430	0.0	0.0		0.00	0.00			0.0	0.0		
NO.3+13.56	20.130	0.0	0.0		0.00	0.00			0.0	0.0		
IP-3-1	5.760	0.0	5.4		0.00	2.70			0.0	15.6		
BC.4	15.900	0.0	26.0		0.00	15.70			0.0	249.6		
SP.4	4.390	0.0	26.9		0.00	26.45			0.0	116.1		
EC.4	4.380	0.0	24.8		0.00	25.85			0.0	113.2		
NO.5+12.00	8.010	0.0	21.8		0.00	23.30			0.0	186.6		
NO.6	8.000	0.0	16.9		0.00	19.35			0.0	154.8		
NO.6+10.00	10.000	0.0	3.4		0.00	10.15			0.0	101.5		
BC.5	2.330	0.0	3.4		0.00	3.40			0.0	7.9		
NO.7	7.670	0.0	0.0		0.00	1.70			0.0	13.0		
NO.7+1.00	1.000	0.0	0.0		0.00	0.00			0.0	0.0		
NO.7+6.30	5.300	0.0	0.0		0.00	0.00			0.0	0.0		
合計	146.300								0.0	958.3		

土　工　計　算　書

位　置	距　離	横断面積				平均横断面積				C3 道路 オープン掘削	C4 道路 床堀り 標準	C5 道路 床堀り 1≦W≦2	
		C3 道路 オープン掘削	C4 道路 床堀り 標準	C5 道路 床堀り 1≦W≦2		C3 道路 オープン掘削	C4 道路 床堀り 標準	C5 道路 床堀り 1≦W≦2					
	m	m^2	m^2	m^2		m^2	m^2	m^2		m^3	m^3	m^3	
NO.0		2.5	10.2	0.0									
EC.1BC.2	7.500	2.6	10.5	0.0		2.55	10.35	0.00		19.1	77.6	0.0	
SP.2	9.900	2.5	8.7	0.0		2.55	9.60	0.00		25.2	95.0	0.0	
EC.2	9.910	2.5	6.7	0.0		2.50	7.70	0.00		24.8	76.3	0.0	
NO.2	12.690	2.2	0.0	0.0		2.35	3.35	0.00		29.8	42.5	0.0	
NO.2+13.43	13.430	2.1	0.0	0.0		2.15	0.00	0.00		28.9	0.0	0.0	
NO.3+13.56	20.130	1.3	0.0	0.0		1.70	0.00	0.00		34.2	0.0	0.0	
IP-3-1	5.760	1.7	0.0	0.7		1.50	0.00	0.35		8.6	0.0	2.0	
BC.4	15.900	1.3	0.0	0.7		1.50	0.00	0.70		23.9	0.0	11.1	
SP.4	4.390	1.6	0.0	0.7		1.45	0.00	0.70		6.4	0.0	3.1	
EC.4	4.380	1.7	0.0	0.7		1.65	0.00	0.70		7.2	0.0	3.1	
NO.5+12.00	8.010	0.9	0.0	0.7		1.30	0.00	0.70		10.4	0.0	5.6	
NO.6	8.000	1.0	0.0	0.7		0.95	0.00	0.70		7.6	0.0	5.6	
NO.6+10.00	10.000	1.5	0.0	0.7		1.25	0.00	0.70		12.5	0.0	7.0	
BC.5	2.330	1.5	0.0	0.7		1.50	0.00	0.70		3.5	0.0	1.6	
NO.7	7.670	0.5	0.0	0.6		1.00	0.00	0.65		7.7	0.0	5.0	
NO.7+1.00	1.000	0.6	0.0	0.6		0.55	0.00	0.60		0.6	0.0	0.6	
NO.7+6.30	5.300	0.5	0.0	0.8		0.55	0.00	0.70		2.9	0.0	3.7	
合計	146.300									253.3	291.4	48.4	

土　工　計　算　書

位　置	距　離	横断面積				平均横断面積				B2 路肩盛土 アスファルト	B3 埋戻し(良質土) 1.0≦W≦4.0	B4 埋戻し(発生土) 1.0≦W≦4.0	B5 埋戻し W<1
		B2 路肩盛土 アスファルト	B3 埋戻し(良質土) 1.0≦W≦4.0	B4 埋戻し(発生土) 1.0≦W≦4.0	B5 埋戻し W<1	B2 路肩盛土 アスファルト	B3 埋戻し(良質土) 1.0≦W≦4.0	B4 埋戻し(発生土) 1.0≦W≦4.0	B5 埋戻し W<1				
	m	m^2	m^2	m^2	m^2	m^2	m^2	m^2	m^2	m^3	m^3	m^3	m^3
NO.0		0.0	7.3	0.0	0.8								
EC.1BC.2	7.500	0.0	7.3	0.0	0.8	0.00	7.30	0.00	0.80	0.0	54.8	0.0	6.0
SP.2	9.900	0.0	6.1	0.0	0.8	0.00	6.70	0.00	0.80	0.0	66.3	0.0	7.9
EC.2	9.910	0.0	4.1	0.0	0.8	0.00	5.10	0.00	0.80	0.0	50.5	0.0	7.9
NO.2	12.690	0.0	0.0	0.0	0.0	0.00	2.05	0.00	0.40	0.0	26.0	0.0	5.1
NO.2+13.43	13.430	0.0	0.0	0.0	0.0	0.00	0.00	0.00	0.00	0.0	0.0	0.0	0.0
NO.3+13.56	20.130	0.0	0.0	0.0	0.0	0.00	0.00	0.00	0.00	0.0	0.0	0.0	0.0
IP-3-1	5.760	0.0	0.0	0.0	0.3	0.00	0.00	0.00	0.15	0.0	0.0	0.0	0.9
BC.4	15.900	0.0	0.0	0.0	0.3	0.00	0.00	0.00	0.30	0.0	0.0	0.0	4.8
SP.4	4.390	0.0	0.0	0.0	0.3	0.00	0.00	0.00	0.30	0.0	0.0	0.0	1.3
EC.4	4.380	0.0	0.0	0.0	0.3	0.00	0.00	0.00	0.30	0.0	0.0	0.0	1.3
NO.5+12.00	8.010	0.3	0.0	0.0	0.3	0.15	0.00	0.00	0.30	1.2	0.0	0.0	2.4
NO.6	8.000	0.3	0.0	0.0	0.3	0.30	0.00	0.00	0.30	2.4	0.0	0.0	2.4
NO.6+10.00	10.000	0.0	0.0	0.0	0.3	0.15	0.00	0.00	0.30	1.5	0.0	0.0	3.0
BC.5	2.330	0.0	0.0	0.0	0.3	0.00	0.00	0.00	0.30	0.0	0.0	0.0	0.7
NO.7	7.670	0.0	0.0	0.0	0.2	0.00	0.00	0.00	0.25	0.0	0.0	0.0	1.9
NO.7+1.00	1.000	0.0	0.0	0.0	0.2	0.00	0.00	0.00	0.20	0.0	0.0	0.0	0.2
NO.7+6.30	5.300	0.0	0.0	0.0	0.4	0.00	0.00	0.00	0.30	0.0	0.0	0.0	1.6
合計	146.300									5.1	197.6	0.0	47.4

土　工　計　算　書

位　置	距　離	横断長さ				平均横断長さ				L1 切土法面	L2 盛土法面		
		L1 切土法面	L2 盛土法面			L1 切土法面	L2 盛土法面						
	m	m	m			m	m			m^2	m^2		
NO.0		0.00	0.00										
EC.1BC.2	7.500	0.00	0.00			0.00	0.00			0.0	0.0		
SP.2	9.900	0.00	0.00			0.00	0.00			0.0	0.0		
EC.2	9.910	0.00	0.00			0.00	0.00			0.0	0.0		
NO.2	12.690	0.00	0.00			0.00	0.00			0.0	0.0		
NO.2+13.43	13.430	0.00	0.00			0.00	0.00			0.0	0.0		
NO.3+13.56	20.130	0.00	0.00			0.00	0.00			0.0	0.0		
IP-3-1	5.760	0.00	0.00			0.00	0.00			0.0	0.0		
BC.4	15.900	0.00	0.00			0.00	0.00			0.0	0.0		
SP.4	4.390	0.00	0.00			0.00	0.00			0.0	0.0		
EC.4	4.380	0.00	0.00			0.00	0.00			0.0	0.0		
NO.5+12.00	8.010	0.00	0.00			0.00	0.00			0.0	0.0		
NO.6	8.000	0.00	0.00			0.00	0.00			0.0	0.0		
NO.6+10.00	10.000	0.00	0.00			0.00	0.00			0.0	0.0		
BC.5	2.330	0.00	0.00			0.00	0.00			0.0	0.0		
NO.7	7.670	0.00	0.00			0.00	0.00			0.0	0.0		
NO.7+1.00	1.000	0.00	0.00			0.00	0.00			0.0	0.0		
NO.7+6.30	5.300	0.00	0.00			0.00	0.00			0.0	0.0		
合計	146.300									0.0	0.0		

基面整正計算書

種　　別	10m当り 基面整正面積 (m^2/10m)	1箇所当り 基面整正面積 (m^2)	延　長 (m)	箇所数 (箇所)	基面整正面積 (m^2)
L型擁壁(基礎工)		82.7		1	82.70
自由勾配側溝 (300×300)	8.9		67.00		59.63
集水桝(A) (500*500*700)		0.8		1	0.80
合　計					143.13

舗　装　面　積　計　算　書

位　置	距　離	横断幅				平均幅				W1 舗装(表層・上層)	W2 舗装(下層)	W3 不陸整生	W4 排水コンクリート
		W1 舗装(表層・上層)	W2 舗装(下層)	W3 不陸整生	W4 排水コンクリート	W1 舗装(表層・上層)	W2 舗装(下層)	W3 不陸整生	W4 排水コンクリート				
	m	m	m	m	m	m	m	m	m	m^2	m^2	m^2	m^2
NO.0		7.00	7.00	4.30	0.00								
EC.1BC.2	7.500	7.00	7.00	4.02	0.00	7.00	7.00	4.16	0.00	52.5	52.5	31.2	0.0
SP.2	9.900	7.00	7.00	3.79	0.00	7.00	7.00	3.91	0.00	69.3	69.3	38.7	0.0
EC.2	9.910	7.00	7.00	4.65	0.00	7.00	7.00	4.22	0.00	69.4	69.4	41.8	0.0
NO.2	12.690	7.00	6.55	7.00	0.00	7.00	6.78	5.83	0.00	88.8	86.0	74.0	0.0
NO.2+13.43	13.430	6.74	6.29	6.74	0.00	6.87	6.42	6.87	0.00	92.3	86.2	92.3	0.0
NO.3+13.56	20.130	4.97	4.77	4.97	0.00	5.86	5.53	5.86	0.00	118.0	111.3	118.0	0.0
IP-3-1	5.760	4.19	3.99	3.83	0.00	4.58	4.38	4.40	0.00	26.4	25.2	25.3	0.0
IP-3-1	0.000	4.19	3.99	3.83	0.78	4.19	3.99	3.83	0.39	0.0	0.0	0.0	0.0
BC.4	15.900	3.88	3.68	3.53	0.78	4.04	3.84	3.68	0.78	64.2	61.1	58.5	12.4
SP.4	4.390	4.01	3.81	3.65	0.78	3.95	3.75	3.59	0.78	17.3	16.5	15.8	3.4
EC.4	4.380	3.79	3.59	3.43	0.78	3.90	3.70	3.54	0.78	17.1	16.2	15.5	3.4
NO.5+12.00	8.010	3.58	3.38	3.22	0.78	3.69	3.49	3.33	0.78	29.6	28.0	26.7	6.2
NO.6	8.000	3.99	3.79	3.63	0.78	3.79	3.59	3.43	0.78	30.3	28.7	27.4	6.2
NO.6+10.00	10.000	4.07	3.87	3.70	0.78	4.03	3.83	3.67	0.78	40.3	38.3	36.7	7.8
BC.5	2.330	4.07	3.87	3.70	0.78	4.07	3.87	3.70	0.78	9.5	9.0	8.6	1.8
BC.5	0.000	1.00	1.00	0.63	0.00	2.54	2.44	2.17	0.39	0.0	0.0	0.0	0.0
NO.7	7.670	1.00	1.00	0.63	0.00	1.00	1.00	0.63	0.00	7.7	7.7	4.8	0.0
NO.7+1.00	1.000	1.00	1.00	0.63	0.00	1.00	1.00	0.63	0.00	1.0	1.0	0.6	0.0
NO.7+6.30	5.300	1.00	1.00	0.63	0.00	1.00	1.00	0.63	0.00	5.3	5.3	3.3	0.0
合計	146.300									739.0	711.7	619.2	41.2

擁壁工集計表　　1式当り

名　　称	規　　格	計　　算　　式	単位	数　量
車両用防護柵基礎一体型プレキャストL型擁壁				
製品				
Gr・L-1750	標準		枚	3
Gr・L-2000	標準		枚	3
Gr・L-2250	標準		枚	7
Gr・L-2500	標準		枚	4
基礎ｺﾝｸﾘｰﾄ	t=10cm		m3	6.2
基礎砕石	RC40-0　t=20cm		m2	—
基礎型枠			m2	6.8
敷ﾓﾙﾀﾙ	1：3		m3	1.2
基礎工	ﾃﾝｻｰﾏｯﾄﾚｽ工法			
本体				
補強材	テンサー　SS1	A=54.73+91.02+37.44+35.34 = 218.53	m2	218.53
セパレーション材	ポリフェルトEX-40	A=54.68+91.33+37.85+35.64 = 219.5	m2	219.50
アンカーピン	〃　ロス率1.2考慮	N=(37+61+29+28)×1.2 = 186	本	186
小口				
補強材	テンサー　SS1	A=7.28+6.86+6.58+6.16 = 26.88	m2	26.88
セパレーション材	ポリフェルトEX-40	A=4.48+4.24+4.08+3.84 = 16.64	m2	16.64
アンカーピン	〃　ロス率1.2考慮	N=(14+14+14+14)×1.2 = 67.2	本	67
中詰材				
クラッシャーラン	C-40	V=8.34+13.80+5.68+5.28 = 33.1	m3	33.1
基面整正		A=20.85+34.50+14.19+13.20 = 82.74	m2	82.7

排水工数量集計表

名　　称	規　　格	計　　算　　式	単位	数　量
自由勾配側溝	500×500			
左側				
IP-1-3～NO.7+6.30			m	67.0
		合計	m	67.0
集水桝				
集水桝(A)	G2-B 500-L 500-H 700		基	1.0
		合計	基	1.0

取壊工数量集計表

名　　称	規　　格	計　　算　　式	単位	数　量
無筋コンクリート				
ブロック積	控え35cm	A=207.1（面積計算書）+0.5（地中部）×53.0 = 233.6	m2	234
		V=234×0.35 = 81.9	m3	82
基礎工	25型	V=0.1×53.0 = 5.3	m3	5
		合計	m3	87
鉄筋コンクリート				
特車U字溝	PU-30型	V=68×0.13 = 8.84	m3	9
L型擁壁	平均高さ2.2m(推定)	V=34×0.5 = 17	m3	17
ガードレール基礎	0.3m×0.5m(推定)	V=34×0.2 = 6.8	m3	7
		合計	m3	33
舗装				
アスファルト	t＝5cm	A=818	m2	818
		V=818×0.05 = 40.9	m3	41
舗装切断工	ｱｽﾌｧﾙﾄ t=5cm	L=7.8+3.3+14.5+1.0 = 26.6	m	26.6
ガードレール				
土中用	Gr-C-4E	L=16	m	16
構造物用	Gr-C-2B(再利用)	L=34	m	34
カーブミラー				
カーブミラー			本	1

飯森新橋線ブロック積面積計算書（取壊し）

位　置	距　離	横断長さ				平均横断長さ				ブロック積			
		ブロック積				ブロック積							
	m	m				m				m^2			
NO.0													
EC.1BC.2						0.00				0.0			
SP.2						0.00				0.0			
EC.2						0.00				0.0			
NO.2						0.00				0.0			
NO.2+13.43						0.00				0.0			
NO.3+13.56						0.00				0.0			
IP-1-3		2.16				1.08				0.0			
BC.4	15.900	4.87				3.52				56.0			
SP.4	4.390	4.73				4.80				21.1			
EC.4	4.380	4.62				4.68				20.5			
NO.5+12.00	8.010	4.84				4.73				37.9			
NO.6	8.000	4.73				4.79				38.3			
NO.6+10.00	10.000	1.31				3.02				30.2			
BC.5	2.330	1.31				1.31				3.1			
合計	53.010									207.1			

取壊し　L型擁壁およびガードレール基礎　　1m当り

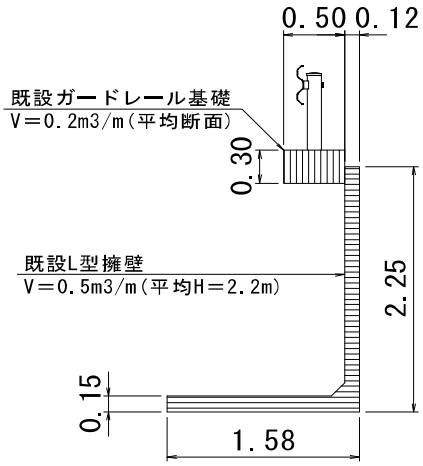

名　　称	規　　格	計　　算　　式	単位	数　量
L型擁壁				
L型擁壁	鉄筋コンクリート	H=2.25m (平均)	m3	0.5
ガードレール基礎				
ガードレール基礎	鉄筋コンクリート	0.3m(H) 0.5m(B)(平均断面)	m3	0.2
L型擁壁平均高さ	測点NO.0,EC.1BC.2	H＝2.5m		
	〃　SP.2	H＝2.0m		
	〃　EC.2	H＝1.75m		
		H(平均)＝(2.50+2.50+2.00+1.75)/4=2.2m		
		直近の製品寸法H＝2.25mを平均断面とする。		
ガードレール基礎 平均断面	測点NO.0	H=0.2,B=0.4		
	〃　EC.1BC.2	H=0.3,B=0.6		
	〃　SP.2	H=0.5,B=0.6		
	〃　EC.2	H=0.3,B=0.6		
		・平均高さ:H(平均)＝(0.20+0.30+0.50+0.30)/4＝0.3m		
		・平均幅　:B(平均)＝(0.40+0.60+0.60+0.60)/4＝0.5m		

取壊し　既設水路およびブロック積(地中部)　　1m当り

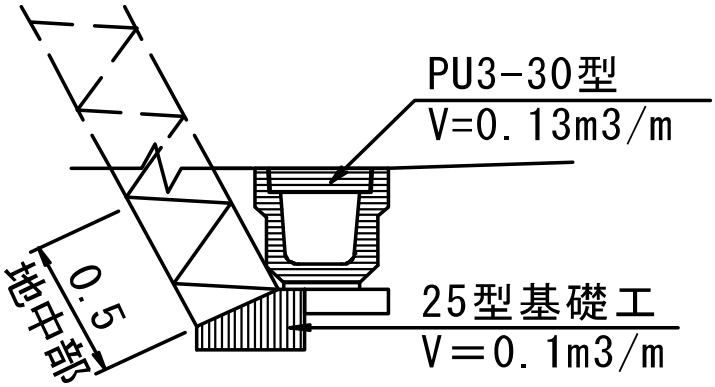

名　　称	規　　格	計　　算　　式	単位	数　量
特殊車道用鉄筋コンクリートU型側溝(PU3-30)				
PU3-30	鉄筋コンクリート		m3	0.13
ブロック積(地中部)				
ブロック積	無筋コンクリート		m2	0.5
基礎工(25型)	〃		m3	0.1

数量集計表(小田切47号線)

名　　称	規　　格	計　　算　　式	単位	数　量
土工				
掘削	排土工 オープン掘削	V=3915.1(C1)-180(無筋コン)	m3	3735.1
	排土工 片切掘削		m3	1097.2
	道路 オープン掘削	V=285.7(C3)-(103(鉄筋コン)+28(As)) = 154.7	m3	154.7
	道路　床堀り 標準		m3	0.0
	道路　床堀り 1≦W≦2		m3	2.8
盛土	路肩盛土		m3	16.1
埋戻し	良質土 1≦W≦4		m3	0.0
	発生土 1≦W≦4		m3	0.0
	W<1		m3	14.0
排土	場外搬出	V=3735.1+1097.2 = 4832.3	m3	4832.3
残土	場外搬出	V=154.7+0.0+2.8-(16.1+0.0+14.0)/0.9 =124.05	m3	124.1
法面整形工	切土 砂質土		m2	1461.0
	盛土 砂質土		m2	24.2
	構造物 かご枠		m2	69.4
基面整正工			m2	116.9
法覆工				
植生マット	切土		m2	1461.0
植生シート	盛土		m2	24.2
舗装工				
表層路盤工	アスファルトコンクリート t=5cm	A=490.0+(45.0(取付1)+3.1(取付2)+33.4(取付3)) = 571.5	m2	571.5
上層路盤工	粒度調整砕石 M25　t=10cm	A=490.0+(45.0(取付1)+3.1(取付2)+33.4(取付3)) = 571.5	m2	571.5
下層路盤工	再生クラッシャーラン RC40-0 t=15cm	A=478.6+(45.0(取付1)+3.1(取付2)+33.4(取付3)) = 560.1	m2	560.1
不陸整正工		A=487.5+(45.0(取付1)+3.1(取付2)+33.4(取付3))= 569.0	m2	569.0
排水コンクリート工	18-8-25BB t=10cm		m2	89.1
かご工				
かご枠	めっきかご枠100型		m	98
	吸出し防止材		m2	101.5

数量集計表（小田切47号線）

名　　称	規　　格	計　　算　　式	単位	数　量
排水工				
プレキャスト L型側溝	PL3-B500-H150 標準		m	117.9
横断用側溝	AS-G側溝-300		m	8.0
自由勾配側溝	300×300 標準		m	15.6
ポリエチレン管	300型		m	12.0
集水桝				
集水桝(1)	G2-B 500-L 500-H 700		基	1.0
集水桝(2)	G2-B 500-L 500-H 700		基	1.0
集水桝(3)	G2-B 500-L 500-H 700		基	1.0
付属施設工				
ガードレール	Gr-C-4E		m	56.0
取壊し工				
コンクリート	無筋		m3	180
〃	鉄筋		m3	103
アスファルト舗装	t=5cm		m2	558
同上処理			m3	28
舗装切断工	ｱｽﾌｧﾙﾄ t=5cm		m	4.7
ガードレール				
土中用	Gr-C-4E		m	38
構造物用	Gr-C-2B		m	10
カーブミラー			本	2
区画線工				
外側線	実線	L=140×2＝280	m	280.0

土　工　計　算　書

位　置	距　離	横断面積				平均横断面積				C1 排土工 オープン掘削	C2 排土工 片切掘削		
		C1 排土工 オープン掘削	C2 排土工 片切掘削			C1 排土工 オープン掘削	C2 排土工 片切掘削						
	m	m^2	m^2	m^2	m^2	m^2	m^2	m^2	m^2	m^3	m^3	m^3	m^3
2BC.1		0.0	0.0										
2EC.1 2BC.2	11.820	0.0	7.0			0.00	3.50			0.0	41.4		
2SP.2	15.700	0.0	12.3			0.00	9.65			0.0	151.5		
2NO.2+9.53	17.370	0.0	8.6			0.00	10.45			0.0	181.5		
2ECBC4	13.860	0.0	3.1			0.00	5.85			0.0	81.1		
2EC.4	9.060	0.0	2.2			0.00	2.65			0.0	24.0		
2NO.4(設計)	7.550	0.0	0.5			0.00	1.35			0.0	10.2		
2No.4+15.65(設計)	15.650	0.0	0.5			0.00	0.50			0.0	7.8		
2No.4+15.65(設計)	0.000	156.2	4.5			78.10	2.50			0.0	0.0		
2NO.5+11.78(設計)	16.130	111.9	3.6			134.05	4.05			2162.2	65.3		
(2NO.6+0.33(設計))	8.550	74.3	2.8			93.10	3.20			796.0	27.4		
2NO.6+8.73(設計)	8.400	52.3	19.2			63.30	11.00			531.7	92.4		
2NO.7+4.99(設計)	16.260	0.0	19.0			26.15	19.10			425.2	310.6		
2EP-2(測量)	7.100	0.0	10.3			0.00	14.65			0.0	104.0		
合計	147.450									3915.1	1097.2		

土　工　計　算　書

位　置	距　離	横断面積				平均横断面積				C3 道路 オープン掘削	C4 道路 床堀り 標準	C5 道路 床堀り 1≦W≦2	
		C3 道路 オープン掘削	C4 道路 床堀り 標準	C5 道路 床堀り 1≦W≦2		C3 道路 オープン掘削	C4 道路 床堀り 標準	C5 道路 床堀り 1≦W≦2					
	m	m^2	m^2	m^2	m^2	m^2	m^2	m^2	m^2	m^3	m^3	m^3	m^3
2BC.1		1.4	0.0	0.0									
2EC.1 2BC.2	11.820	1.9	0.0	0.2		1.65	0.00	0.10		19.5	0.0	1.2	
2SP.2	15.700	2.2	0.0	0.0		2.05	0.00	0.10		32.2	0.0	1.6	
2NO.2+9.53	17.370	2.3	0.0	0.0		2.25	0.00	0.00		39.1	0.0	0.0	
2ECBC4	13.860	2.3	0.0	0.0		2.30	0.00	0.00		31.9	0.0	0.0	
2EC.4	9.060	1.7	0.0	0.0		2.00	0.00	0.00		18.1	0.0	0.0	
2NO.4(設計)	7.550	2.1	0.0	0.0		1.90	0.00	0.00		14.3	0.0	0.0	
2No.4+15.65(設計)	15.650	1.6	0.0	0.0		1.85	0.00	0.00		29.0	0.0	0.0	
2NO.5+11.78(設計)	16.130	1.5	0.0	0.0		1.55	0.00	0.00		25.0	0.0	0.0	
(2NO.6+0.33(設計))	8.550	1.3	0.0	0.0		1.40	0.00	0.00		12.0	0.0	0.0	
2NO.6+8.73(設計)	8.400	2.0	0.0	0.0		1.65	0.00	0.00		13.9	0.0	0.0	
2NO.7+4.99(設計)	16.260	2.8	0.0	0.0		2.40	0.00	0.00		39.0	0.0	0.0	
2EP-2(測量)	7.100	0.5	0.0	0.0		1.65	0.00	0.00		11.7	0.0	0.0	
合計	147.450									285.7	0.0	2.8	

土　工　計　算　書

位　置	距　離	横断面積				平均横断面積				B1 路肩盛土	B3 埋戻し(良質土) 1.0≦W≦4.0	B4 埋戻し(発生土) 1.0≦W≦4.0	B5 埋戻し W<1
		B1 路肩盛土	B3 埋戻し(良質土) 1.0≦W≦4.0	B4 埋戻し(発生土) 1.0≦W≦4.0	B5 埋戻し W<1	B1 路肩盛土	B3 埋戻し(良質土) 1.0≦W≦4.0	B4 埋戻し(発生土) 1.0≦W≦4.0	B5 埋戻し W<1				
	m	m^2	m^2	m^2	m^2	m^2	m^2	m^2	m^2	m^3	m^3	m^3	m^3
2BC.1		0.0	0.0	0.0	0.0								
2EC.1 2BC.2	11.820	0.0	0.0	0.0	0.2	0.00	0.00	0.00	0.10	0.0	0.0	0.0	1.2
2SP.2	15.700	0.0	0.0	0.0	0.0	0.00	0.00	0.00	0.10	0.0	0.0	0.0	1.6
2NO.2+9.53	17.370	0.0	0.0	0.0	0.1	0.00	0.00	0.00	0.05	0.0	0.0	0.0	0.9
2ECBC4	13.860	0.0	0.0	0.0	0.1	0.00	0.00	0.00	0.10	0.0	0.0	0.0	1.4
2EC.4	9.060	0.0	0.0	0.0	0.1	0.00	0.00	0.00	0.10	0.0	0.0	0.0	0.9
2NO.4(設計)	7.550	0.0	0.0	0.0	0.1	0.00	0.00	0.00	0.10	0.0	0.0	0.0	0.8
2No.4+15.65(設計)	15.650	0.8	0.0	0.0	0.1	0.40	0.00	0.00	0.10	6.3	0.0	0.0	1.6
2NO.5+11.78(設計)	16.130	0.2	0.0	0.0	0.1	0.50	0.00	0.00	0.10	8.1	0.0	0.0	1.6
(2NO.6+0.33(設計))	8.550	0.1	0.0	0.0	0.1	0.15	0.00	0.00	0.10	1.3	0.0	0.0	0.9
2NO.6+8.73(設計)	8.400	0.0	0.0	0.0	0.1	0.05	0.00	0.00	0.10	0.4	0.0	0.0	0.8
2NO.7+4.99(設計)	16.260	0.0	0.0	0.0	0.1	0.00	0.00	0.00	0.10	0.0	0.0	0.0	1.6
2EP-2(測量)	7.100	0.0	0.0	0.0	0.1	0.00	0.00	0.00	0.10	0.0	0.0	0.0	0.7
合計	147.450									16.1	0.0	0.0	14.0

土　工　計　算　書

位　置	距　離	横断長さ				平均横断長さ				L1 切土法面	L2 盛土法面	L3 構造物法面	
		L1 切土法面	L2 盛土法面	L3 構造物法面		L1 切土法面	L2 盛土法面	L3 構造物法面					
	m	m	m	m		m	m	m		m^2	m^2	m^2	
2BC.1		0.00	0.00	0.00									
2EC.1 2BC.2	11.820	1.17	0.00	5.03		0.59	0.00	2.52		7.0	0.0	29.8	
2SP.2	15.700	6.44	0.00	0.00		3.81	0.00	2.52		59.8	0.0	39.6	
2NO.2+9.53	17.370	3.83	0.00	0.00		5.14	0.00	0.00		89.3	0.0	0.0	
2ECBC4	13.860	2.10	0.00	0.00		2.97	0.00	0.00		41.2	0.0	0.0	
2EC.4	9.060	1.10	0.00	0.00		1.60	0.00	0.00		14.5	0.0	0.0	
2NO.4(設計)	7.550	0.10	0.00	0.00		0.60	0.00	0.00		4.5	0.0	0.0	
2No.4+15.65(設計)	15.650	0.00	1.11	0.00		0.05	0.56	0.00		0.8	8.8	0.0	
2No.4+15.65(設計)	0.000	40.09	1.11	0.00		20.05	1.11	0.00		0.0	0.0	0.0	
2NO.5+11.78(設計)	16.130	24.31	0.38	0.00		32.20	0.75	0.00		519.4	12.1	0.0	
(2NO.6+0.33(設計))	8.550	22.36	0.20	0.00		23.34	0.29	0.00		199.6	2.5	0.0	
2NO.6+8.73(設計)	8.400	20.86	0.00	0.00		21.61	0.10	0.00		181.5	0.8	0.0	
2NO.7+4.99(設計)	16.260	11.66	0.00	0.00		16.26	0.00	0.00		264.4	0.0	0.0	
2EP-2(測量)	7.100	10.57	0.00	0.00		11.12	0.00	0.00		79.0	0.0	0.0	
合計	147.450									1461.0	24.2	69.4	

基面整正計算書

種　　別	10m当り 基面整正面積 (m^2/10m)	1箇所当り 基面整正面積 (m^2)	延　長 (m)	箇所数 (箇所)	基面整正面積 (m^2)
かご枠		14.0		1	14.00
プレキャストL型側溝 PL3-B500-H150(標準)	7.2		117.9		84.89
横断用側溝	6.5		8.0		5.20
自由勾配側溝 (300×300)	6.7		15.60		10.45
集水桝(1) (500*500*700)		0.8		1	0.80
集水桝(2) (500*500*700)		0.8		1	0.80
集水桝(3) (500*500*700)		0.8		1	0.80
合　計					116.94

舗　装　面　積　計　算　書

位　置	距　離	横断幅				平均幅				W1 舗装(表層・上層)	W2 舗装(下層)	W3 不陸整生	W4 排水コンクリート
		W1 舗装(表層・上層)	W2 舗装(下層)	W3 不陸整生	W4 排水コンクリート	W1 舗装(表層・上層)	W2 舗装(下層)	W3 不陸整生	W4 排水コンクリート				
	m	m	m	m	m	m	m	m	m	m^2	m^2	m^2	m^2
2BC.1		3.27	3.27	3.27	0.00								
2EC.1 2BC.2	11.820	3.50	3.50	3.50	0.00	3.39	3.39	3.39	0.00	40.1	40.1	40.1	0.0
2SP.2	15.700	3.50	3.50	3.50	0.00	3.50	3.50	3.50	0.00	55.0	55.0	55.0	0.0
2SP.2	0.000	3.50	3.50	3.50	1.46	3.50	3.50	3.50	0.73	0.0	0.0	0.0	0.0
2NO.2+9.53	17.370	3.50	3.50	3.50	1.41	3.50	3.50	3.50	1.44	60.8	60.8	60.8	25.0
2ECBC4	13.860	3.50	3.50	3.50	0.83	3.50	3.50	3.50	1.12	48.5	48.5	48.5	15.5
2EC.4	9.060	3.50	3.30	3.50	1.03	3.50	3.40	3.50	0.93	31.7	30.8	31.7	8.4
2NO.4(設計)	7.550	3.50	3.30	3.50	0.48	3.50	3.30	3.50	0.76	26.4	24.9	26.4	5.7
2No.4+15.65(設計)	15.650	3.50	3.30	3.50	0.48	3.50	3.30	3.50	0.48	54.8	51.6	54.8	7.5
2NO.5+11.78(設計)	16.130	3.50	3.30	3.30	0.48	3.50	3.30	3.40	0.48	56.5	53.2	54.8	7.7
(2NO.6+0.33(設計))	8.550	3.50	3.30	3.50	0.48	3.50	3.30	3.40	0.48	29.9	28.2	29.1	4.1
2NO.6+8.73(設計)	8.400	3.50	3.50	3.50	0.48	3.50	3.40	3.50	0.48	29.4	28.6	29.4	4.0
2NO.7+4.99(設計)	16.260	3.50	3.50	3.50	0.48	3.50	3.50	3.50	0.48	56.9	56.9	56.9	7.8
2NO.7+4.99(設計)	0.000	0.00	0.00	0.00	0.48	1.75	1.75	1.75	0.48	0.0	0.0	0.0	0.0
2EP-2(測量)	7.100	0.00	0.00	0.00	0.48	0.00	0.00	0.00	0.48	0.0	0.0	0.0	3.4
合計	147.450									490.0	478.6	487.5	89.1

かご枠数量計算書　　1式当り

名　　称	規　　格	計　　算　　式	単位	数　量
めっきかご枠			箇所	1
設置延長			m	14.0
段数			段	4～10
かご枠	100型	L=2.0+4.0+6.0+8.0+10.0+12.0+14.0×4＝98.0	m	98.0
詰石	割栗石	V=1.0×0.5×98.0×0.95＝46.6	m3	46.6
吸出防止材	厚10mm	A=(2.0+4.0+6.0+8.0+10.0+12.0+14.0×4)×0.75+14.0×1.5+1.0×(5.0+2.0)=101.5	m2	101.5
基面整正		A=1.0×14.0＝14.0	m2	14.0

排水工数量集計表

名　　称	規　　格	計　　算　　式	単位	数　量
プレキャスト L型側溝	PL3-B500-H150 標準			
			m	117.9
		合計	m	117.9
横断用側溝	AS-G側溝-300			
			m	8.0
		合計	m	8.0
自由勾配側溝	300×300 標準			
			m	15.6
		合計	m	15.6
ポリエチレン管	300型			
			m	12.0
		合計	m	12.0
集水桝				
集水桝(1)	G2-B 500-L 500-H 700		基	1.0
集水桝(2)	G2-B 500-L 500-H 700		基	1.0
集水桝(3)	G2-B 500-L 500-H 700		基	1.0
		合計	基	3.0

排水工数量計算書

名　　称	規　　格	計　　算　　式	単位	数　量
プレキャスト L型側溝	PL3-B500-H150			
左側	標準			
2SP.2～2EC.4			m	39.5
2EC.4～NO.7+12.09			m	78.4
		小計	m	117.9
	標準	合計	m	117.9
横断用側溝	AS-G側溝-300			
2SP.2			m	4.0
2EC.4			m	4.0
		合計	m	8.0
自由勾配側溝	300×300			
左側	標準		m	15.6
		合計	m	15.6
ポリエチレン管	300型			
2EC.4			m	12.0
		合計	m	12.0
集水桝				
集水桝(1)	G2-B 500-L 500-H 700		基	1.0
集水桝(2)	G2-B 500-L 500-H 700		基	1.0
集水桝(3)	G2-B 500-L 500-H 700		基	1.0
		合計	基	3.0

取壊工数量集計表

名　　称	規　　格	計　　算　　式	単位	数　量
無筋コンクリート				
ブロック積	控え35cm	A=405.4(面積計算書)+0.5(地中部)×136 = 473.4	m2	473
		V=473×0.35 = 165.55	m3	166
基礎工	25型	V=0.1×136 = 13.6	m3	14
		合計	m3	180
鉄筋コンクリート				
特車U字溝	PU-30型	V=(66+40)×0.13 = 13.78	m3	14
コンクリート版	t＝15cm(推定)	V=558×0.15 = 83.7	m3	84
ガードレール基礎		V=10×0.5 = 5	m3	5
		合計	m3	103
舗装				
アスファルト	t＝5cm	A=558	m2	558
		V=558×0.05 = 27.9	m3	28
舗装切断工	ｱｽﾌｧﾙﾄ t=5cm	L=4.7	m	4.7
ガードレール				
土中用	Gr-C-4E	L=38	m	38
構造物用	Gr-C-2B	L=10	m	10
カーブミラー				
カーブミラー			本	2

小田切47号線ブロック積面積計算書（取壊し）

位　置	距　離	横断長さ				平均横断長さ				ブロック積			
		ブロック積				ブロック積							
	m	m				m				m^2			
2NO.0+15.76		4.98											
2EC.1 2BC.2	0.700	4.98				4.98				3.5			
2SP.2	15.700	4.98				4.98				78.2			
2NO.2+9.53	17.370	2.59				3.79				65.8			
2ECBC4	13.860	2.51				2.55				35.3			
2EC.4	9.060	2.53				2.52				22.8			
2NO.4(設計)	7.550	2.56				2.55				19.3			
2No.4+15.65(設計)	15.650	2.25				2.41				37.7			
2NO.5+11.78(設計)	16.130	2.59				2.42				39.0			
(2NO.6+0.33(設計))	8.550	2.53				2.56				21.9			
2NO.6+8.73(設計)	8.400	2.57				2.55				21.4			
2NO.7+4.99(設計)	16.260	2.60				2.59				42.1			
2EP-2(測量)	7.100	2.57				2.59				18.4			
合計	136.330									405.4			

取壊し　既設水路およびブロック積(地中部)　　1m当り

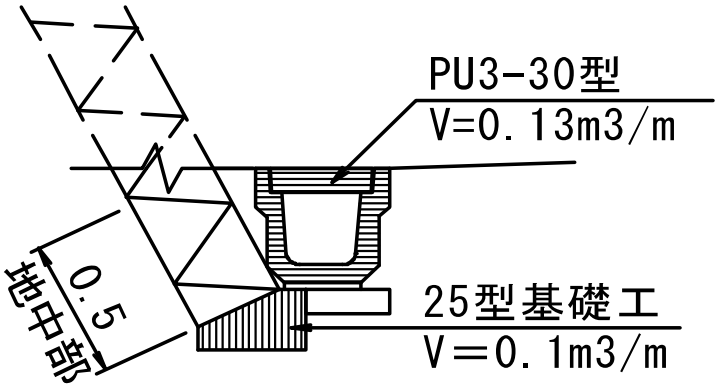

名　　称	規　　格	計　　算　　式	単位	数　量
特殊車道用鉄筋コンクリートU型側溝(PU3-30)				
PU3-30	鉄筋コンクリート		m3	0.13
ブロック積(地中部)				
ブロック積	無筋コンクリート		m2	0.5
基礎工(25型)	〃		m3	0.1

取壊し　ガードレール基礎　　1m当り

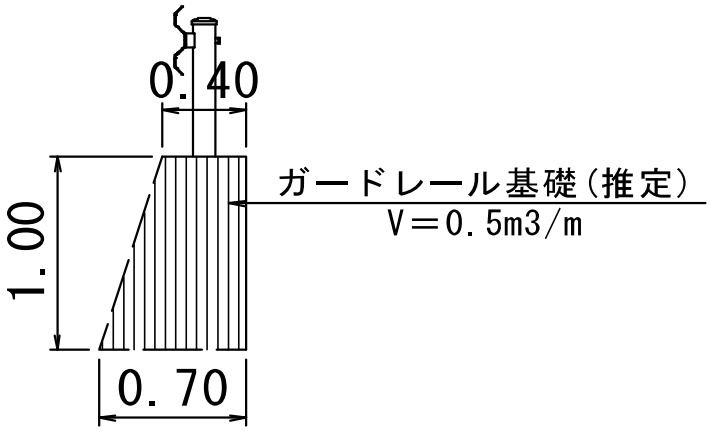

名　　称	規　　格	計　　算　　式	単位	数　量
ガードレール基礎				
ガードレール基礎	鉄筋コンクリート		m3	0.5